Fiche technique

Collier de fixation 605, moyen V4A

Référence: 1018693



Collier à deux pattes de fixation pour câbles et tubes

A4	Acier inoxydable
2B	nu, traité

Données de base

Référence	1018693
Typee	605 32 A4
Désignation 1	Collier de fixation
Désignation 2	double patte
Fabricant	OBO
Dimension	32mm
Matériau	Acier inoxydable 1.4571
Surface Norme de surface	nu, traité
Unité d'emballage minimale	100
Unité de quantité	pc
Poids	1,26 kg
Unité de poids	kg/100 pc
Empreinte CO2 (GWP) du berceau à la porte	0,0786 kg CO2e / 1 Pièce

Fiche technique

Collier de fixation 605, moyen V4A

Référence: 1018693

Dimensions

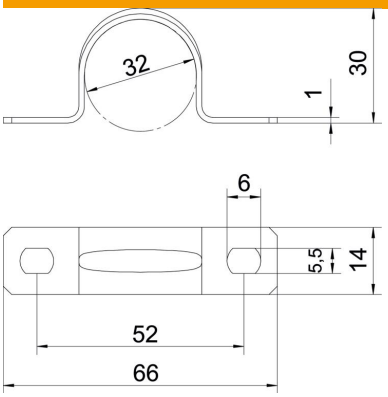

Longueur	66 mm
Largeur	14 mm
Hauteur	30 mm
Cote A	66 mm
Cote B	52 mm
Cote b	14 mm
Cote D	32 mm
Cote d	4,5 mm
Dimension e	6 mm
Dimension H	30 mm
Cote t	1 mm

Caractéristiques techniques

Distance au mur	non
Nombre de câbles/tubes	1
Modèle	à deux pattes
Type de fixation	Trou de vis
pour un diamètre de	32
Convient pour les espaces coupe-feu	non
Sans halogène	oui
Avec gaine en matière plastique	non
Dimension du trou	4,5 x 6
Épaisseur du matériau	1 mm
Diamètre nominal	32 mm
Conformité ROHS	oui
Résistant aux UV	oui