Fiche technique

Rail profilé MS4141, ouverture 22 mm, FT, perforé.

Référence: 1122568



Rail profilé en C lourd pour l'installation individuelle de structures porteuses pour, par exemple, des chemins de câbles, ou comme console pour armoires électriques. Également utilisable pour la pose de câbles, en association avec des brides de fixation rapides avec attache en U.

E30 E90

St Acier

FT galvanisé à chaud par trempage

Données de base

Référence	1122568
Typee	MS4141P0700FT
Désignation 1	Rail profilé
Désignation 2	perforé, ouverture de 22 mm
Fabricant	OBO
Dimension	700x41x41
Matériau	Acier
Surface	galvanisé à chaud par trempage
Norme de surface	DIN EN ISO 1461
Unité d'emballage minimale	1
Unité de quantité	pc
Poids	183 kg
Unité de poids	kg/100 pc
Empreinte CO2 (GWP) du berceau à la porte	3,9972 kg CO2e / 1 Pièce

Fiche technique

Rail profilé MS4141, ouverture 22 mm, FT, perforé.

Référence: 1122568

Dimensions

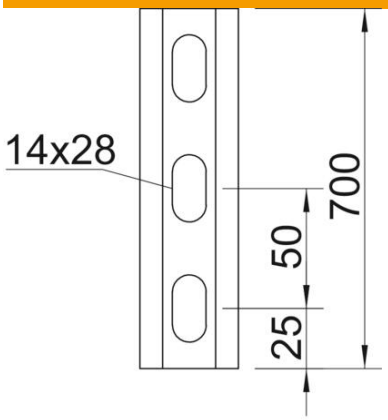

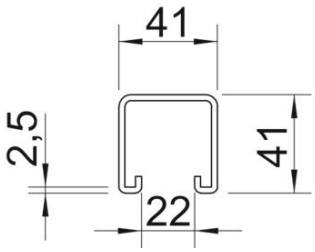

Longueur	700 mm
Largeur	41 mm
Hauteur	41 mm
Cote L	700 mm

Caractéristiques techniques

Séparable	non
Type de perforation	Dos perforé
Modèle	Profilé simple
Écart du perçage central	50 mm
Maintien en fonction	oui
Dimension du trou	14x28
Épaisseur du matériau	2,5 mm
Avec perforation	oui
avec denture	oui
Forme de profilé	Profilé en C
Conformité ROHS	oui
Ouverture	22 mm
Valeur statistique A	2,97 cm²
Valeur statistique Iy	6,05 cm⁴
Valeur statistique Iz	9,01 cm⁴
Valeur statistique Wy	2,91 cm³
Valeur statistique Wz	4,4 cm³