Fiche technique

Rail profilé MS4141, fente 22 mm, A2, perforé

Référence: 1122978



Rail profilé en C lourd pour l'installation individuelle de structures porteuses pour, par exemple, des chemins de câbles, ou comme console pour armoires électriques. Également utilisable pour la pose de câbles, en association avec des brides de fixation rapides avec attache en U.

CE U 22

A2 acier inoxydable

2B nu, traité

Données de base

Référence	1122978
Typee	MSL4141P1000A2
Désignation 1	Rail profilé
Désignation 2	perforé, ouverture de 22 mm
Fabricant	OBO
Dimension	1000x41x41
Matériau	acier inoxydable 1.4301
Surface Norme de surface	nu, traité
Unité d'emballage minimale	1
Unité de quantité	Mètre
Poids	201,1 kg
Unité de poids	kg/100 m
Empreinte CO2 (GWP) du berceau à la porte	10,1491 kg CO2e / 1 Mètre

Fiche technique

Rail profilé MS4141, fente 22 mm, A2, perforé

Référence: 1122978

Dimensions

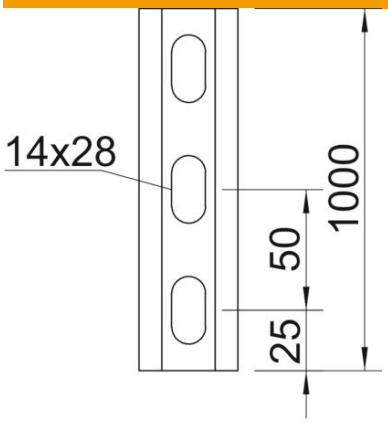

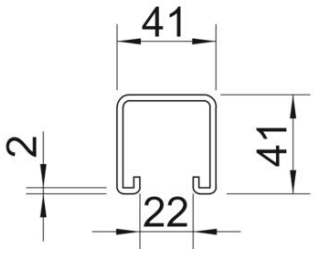

Longueur	1 000 mm
Largeur	41 mm
Hauteur	41 mm
Cote L	1 000 mm

Caractéristiques techniques

Séparable	non
Type de perforation	Dos perforé
Modèle	Profilé simple
Écart du perçage central	50 mm
Maintien en fonction	non
Dimension du trou	14x28
Épaisseur du matériau	2 mm
Avec perforation	oui
avec denture	oui
Forme de profilé	Profilé en C
Conformité ROHS	oui
Ouverture	22 mm
Valeur statistique A	2,45 cm²
Valeur statistique Iy	5,18 cm⁴
Valeur statistique Iz	7,56 cm⁴
Valeur statistique Wy	2,51 cm³
Valeur statistique Wz	2,69 cm³