# Fiche technique

## Vis à tête crochet A4

## Référence: 1148160

Vis à tête crochet pour rail profilé MS4022



18

A4 Acier inoxydable

2B nu, traité

### Données de base

| | |
|---|---|
| Référence | 1148160 |
| Typee | MS40HB M10x30 A4 |
| Désignation 1 | Boulon à tête crochet |
| Désignation 2 | pour rail profilé MS4022 |
| Fabricant | OBO |
| Dimension | M10x30mm |
| Matériau | Acier inoxydable |
| Surface<br>Norme de surface | nu, traité |
| Unité d'emballage minimale | 50 |
| Unité de quantité | pc |
| Poids | 6 kg |
| Unité de poids | kg/100 pc |
| Empreinte CO2 (GWP) du berceau à la porte | 0,2894 kg CO2e / 1 Pièce |

# Fiche technique

## Vis à tête crochet A4

## Référence: 1148160

### Dimensions

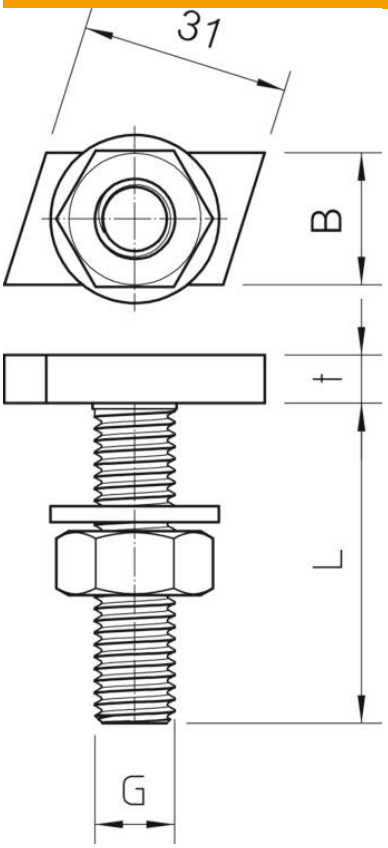


| | |
|---|---|
| Longueur | 35 mm |
| Largeur | 14 mm |
| Hauteur | 7,5 mm |

### Caractéristiques techniques

| | |
|---|---|
| Couple de serrage | 14 Nm |
| Convient pour rails profilés | oui |
| Filetage | M10x30mm |
| Filetage, métrique | 10 |
| Conformité ROHS | oui |