Fiche technique

Vis à tête crochet A4

Référence: 1148170

Vis à tête crochet pour rail profilé MS4022



18

A4 Acier inoxydable

2B nu, traité

Données de base

Référence	1148170
Typee	MS40HB M12x60 A4
Désignation 1	Boulon à tête crochet
Désignation 2	pour rail profilé MS4022
Fabricant	OBO
Dimension	M12x60mm
Matériau	Acier inoxydable
Surface Norme de surface	nu, traité
Unité d'emballage minimale	25
Unité de quantité	pc
Poids	9,32 kg
Unité de poids	kg/100 pc
Empreinte CO2 (GWP) du berceau à la porte	0,4892 kg CO2e / 1 Pièce

Fiche technique

Vis à tête crochet A4

Référence: 1148170

Dimensions

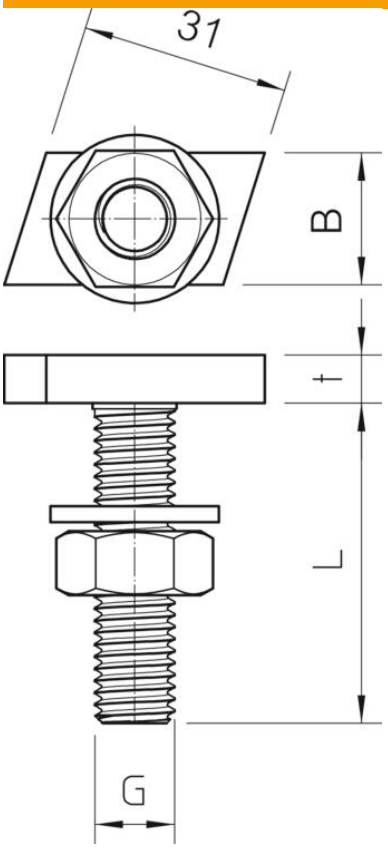

Longueur	35 mm
Largeur	14 mm
Hauteur	7,5 mm

Caractéristiques techniques

Couple de serrage	24 Nm
Convient pour rails profilés	oui
Filetage	M12x60mm
Filetage, métrique	12
Conformité ROHS	oui