Fiche technique

Vis à tête crochet A4

Référence: 1148280

Vis à tête crochet pour rail profilé MS5030



22

A4 Acier inoxydable

2B nu, traité

Données de base

Référence	1148280
Typee	MS50HB M12x60 A4
Désignation 1	Boulon à tête crochet
Désignation 2	pour rail profilé MS5030
Fabricant	OBO
Dimension	M12x60mm
Matériau	Acier inoxydable
Surface Norme de surface	nu, traité
Unité d'emballage minimale	25
Unité de quantité	pc
Poids	11,65 kg
Unité de poids	kg/100 pc
Empreinte CO2 (GWP) du berceau à la porte	0,5562 kg CO2e / 1 Pièce

Fiche technique

Vis à tête crochet A4

Référence: 1148280

Dimensions

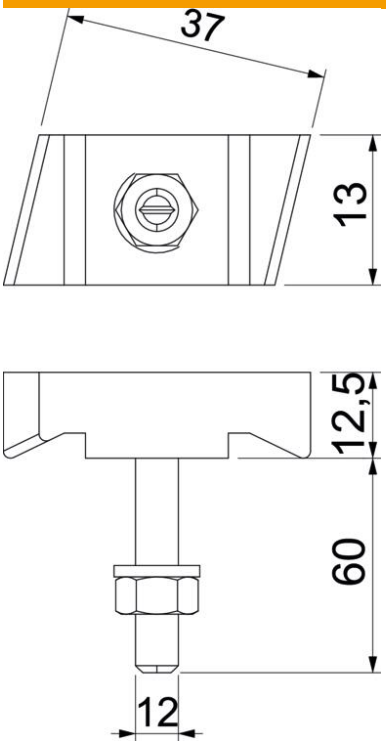

Longueur	43,3 mm
Largeur	13 mm
Hauteur	10 mm

Caractéristiques techniques

Convient pour rails profilés	oui
Filetage	M12x60mm
Filetage, métrique	12
Conformité ROHS	oui