# Fiche technique

## Vis à tête marteau ZL

## Référence: 1148338

Vis à tête marteau pour rails profilés MS4121 et MS4141

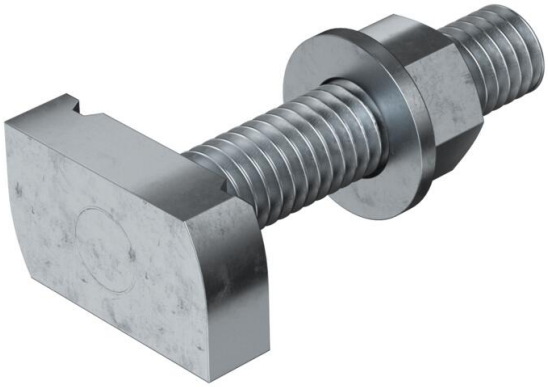

22

St Acier

ZL Lamelle de zinc

### Données de base

| | |
|---|---|
| Référence | 1148338 |
| Typee | MS41HB M12x60 ZL |
| Désignation 1 | Boulon à tête losange |
| Désignation 2 | pour rail profilé MS4121/4141 |
| Fabricant | OBO |
| Dimension | M12x60mm |
| Matériau | Acier |
| Surface<br>Norme de surface | Lamelle de zinc |
| Unité d'emballage minimale | 25 |
| Unité de quantité | pc |
| Poids | 12,4 kg |
| Unité de poids | kg/100 pc |
| Empreinte CO2 (GWP) du berceau à la porte | 0,3158 kg CO2e / 1 Pièce |

# Fiche technique

## Vis à tête marteau ZL

## Référence: 1148338

### Dimensions

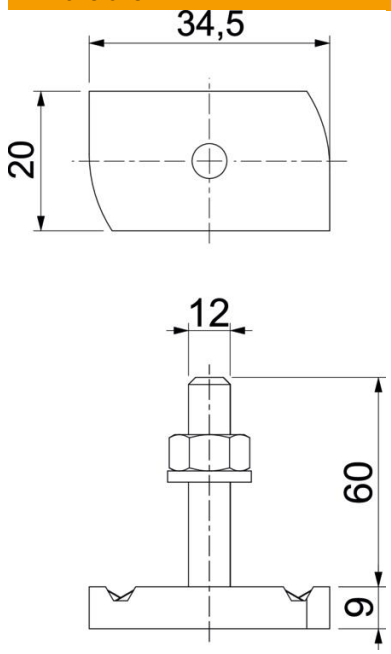


| | |
|---|---|
| Longueur | 34,5 mm |
| Largeur | 20 mm |
| Hauteur | 9 mm |
| Dimension H | 9 mm |
| Cote L | 60 mm |

### Caractéristiques techniques

| | |
|---|---|
| Couple de serrage | 27 Nm |
| Convient pour rails profilés | oui |
| Filetage | M 12 x 60 |
| Conformité ROHS | oui |
| Rondelle plate Ø | 24 mm |