Fiche technique

Collier d'écartement 732 A4

Référence: 1362478



Collier d’écartement pour le montage de tubes et câbles au mur, au plafond et au sol. Avec couvercle autobloquant. Fixation par l’embase avec filetage intérieur. Autorisé pour la maintenance conformément à la norme DIN 4102, partie 12, classes de maintenance E 30 jusqu'à E 90.

E30 E60 E90

A4 Acier inoxydable

Données de base

Référence	1362478
Typee	ASG 732 36 A4
Désignation 1	Collier d'écartement
Désignation 2	avec raccord fileté M6
Fabricant	OBO
Dimension	30-36mm
Matériau	Acier inoxydable 1.4571
Unité d’emballage minimale	20
Unité de quantité	pc
Poids	3,782 kg
Unité de poids	kg/100 pc
Empreinte CO2 (GWP) du berceau à la porte	0,3006 kg CO2e / 1 Pièce

Fiche technique

Collier d'écartement 732 A4

Référence: 1362478

Dimensions

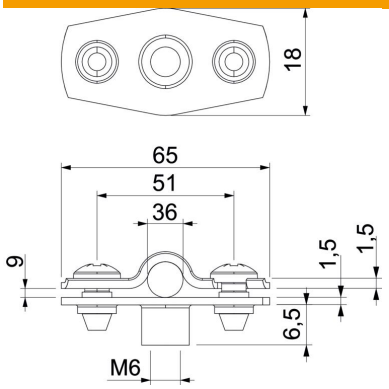

Cote A	65 mm
Cote B	51 mm
Cote b	18 mm
Cote D	36 mm
Dimension d max.	36 mm
Dimension d min.	30 mm
Cote H1	12 mm
Dimension t1 (mm)	1,5 mm
Dimension t2 (mm)	1,5 mm
Cote x	9 mm

Caractéristiques techniques

Distance au mur	oui
Nombre de câbles/tubes	1
Modèle	fermé
Type de fixation	Raccord fileté
Maintien en fonction	oui
pour un diamètre de	30 - 36
Sans halogène	oui
Avec gaine en matière plastique	non
Épaisseur du matériau	1,5 mm
Conformité ROHS	oui
Plage de serrage D max.	36 mm
Plage de serrage D min.	30 mm
Résistant aux UV	oui