Fiche technique

Clip entretoise 733 FT

Référence: 1362712



Collier d’écartement pour le montage de tubes et câbles au mur, au plafond et au sol. Avec couvercle autobloquant. Fixation par trou oblong.Autorisé pour la maintenance conformément à la norme DIN 4102, partie 12, classes de maintenance E 30 jusqu'à E 90.

E30 E60 E90

St Acier

FT galvanisé à chaud par trempage

Données de base

Référence	1362712
Typee	ASL 733 17 FT
Désignation 1	Collier d'écartement
Désignation 2	avec trou oblong
Fabricant	OBO
Dimension	14-17mm
Matériau	Acier
Surface	galvanisé à chaud par trempage
Norme de surface	DIN EN ISO 1461
Unité d’emballage minimale	25
Unité de quantité	pc
Poids	2,206 kg
Unité de poids	kg/100 pc
Empreinte CO2 (GWP) du berceau à la porte	0,0656 kg CO2e / 1 Pièce

Fiche technique

Clip entretoise 733 FT

Référence: 1362712

Dimensions

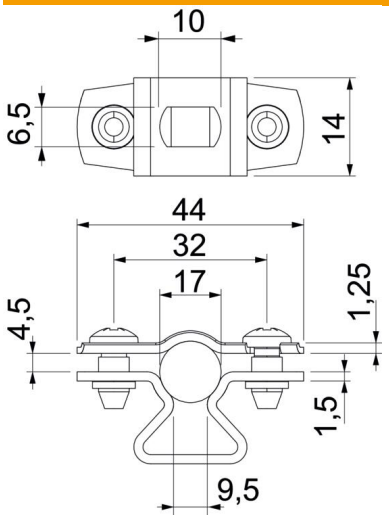

Cote A	44 mm
Cote B	32 mm
Cote b	14 mm
Cote D	17 mm
Dimension d max.	17 mm
Dimension d min.	14 mm
Cote L	10 mm
Cote s	9,5 mm
Dimension t1 (mm)	1,25 mm
Dimension t2 (mm)	1,5 mm
Cote x	4,5 mm

Caractéristiques techniques

Distance au mur	oui
Nombre de câbles/tubes	1
Modèle	fermé
Type de fixation	Trou de vis
Maintien en fonction	oui
pour un diamètre de	14 - 17
Sans halogène	oui
Avec gaine en matière plastique	non
Épaisseur du matériau	1,5 mm
Conformité ROHS	oui
Plage de serrage D max.	17 mm
Plage de serrage D min.	14 mm
Résistant aux UV	oui