Fiche technique

Collier pour câbles tendeurs G

Référence: 1404164



Pour la fixation de conduits sur les filins. Avec vis M4 x 13.

CE

St	Acier
G	galvanisé

Données de base

Référence	1404164
Typee	1020 11-16 G
Désignation 1	Collier de serrage pour filin
Désignation 2	pour câble de 4-9 mm
Fabricant	OBO
Dimension	11-16mm
Matériau	Acier
Surface	galvanisé
Norme de surface	EN ISO 19598 / EN ISO 4042
Unité d'emballage minimale	50
Unité de quantité	pc
Poids	1,42 kg
Unité de poids	kg/100 pc
Empreinte CO2 (GWP) du berceau à la porte	0,0337 kg CO2e / 1 Pièce

Fiche technique

Collier pour câbles tendeurs G

Référence: 1404164

Dimensions

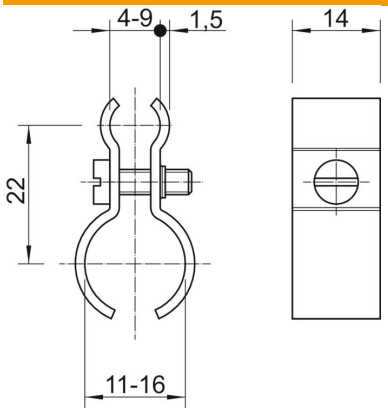

Cote A	22 mm

Caractéristiques techniques

Nombre de câbles/tubes	1
Modèle	non isolé
Conformité ROHS	oui
Vis	M4x14