# Fiche technique

## Pince de fixation, avec support de tubes en bas

## Référence: 1488633

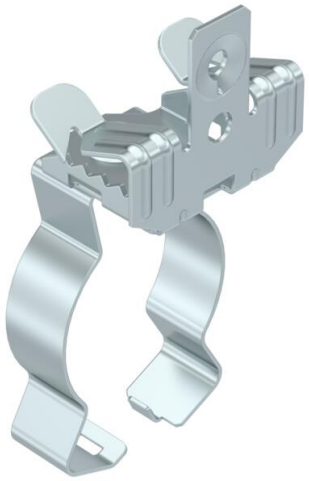

Pince de fixation pour le montage de tubes. Support de tubes fermé, en bas.
Fixation sur des poutres métalliques, à frapper.

CE UK CA

St acier

ZL Lamelle de zinc

### Données sources

| | |
|---|---|
| Référence | 1488633 |
| Type | SCVPC 7-13 D40 |
| Désignation 1 | Pince de fixation |
| Désignation 2 | Entrée tube en bas 36-40 mm |
| Fabricant | OBO |
| Dimension | 7-13mm |
| Coloris | zinc |
| Matériau | acier |
| Surface | Lamelle de zinc |
| Norme de surface | |
| Unité d'emballage minimale | 50 |
| Unité de mesure | Pièces |
| Poids | 5,8 kg |
| Unité de poids | kg/100 paires |

# Fiche technique

## Pince de fixation, avec support de tubes en bas

## Référence: 1488633

### Dimensions

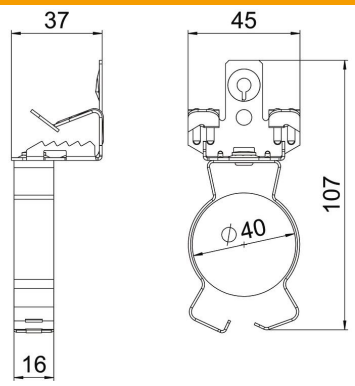


| | |
|---|---|
| Longueur | 110 mm |
| Largeur | 45 mm |
| Hauteur | 37 mm |
| Cote L | 107 mm |

### Caractéristiques techniques

| | |
|---|---|
| Type/élément de raccordement | Tube/câble |
| Type de fixation | serrer |
| Charge de rupture | 0,45 kN |
| Épaisseur de bride F max. | 13 mm |
| Épaisseur de bride F min. | 7 mm |
| Diamètre des câbles/tubes max. | 40 mm |
| Diamètre de câbles/tubes min. | 36 mm |
| Conformité ROHS | oui |
| Charnière ajustable | non |
| À charnière | non |