# Fiche technique

## Boîte de dérivation X 02

## Référence: 2005004

Boîtier de dérivation pour le raccordement de câbles et conduits en intérieur et en extérieurs protégés Forme carrée avec entrées défonçables. Convient pour le montage au mur / au plafond avec possibilité de fixation extérieure, de fixation intérieure ou de montage sur les dômes d'angle. Particulièrement résistant aux chocs avec IK09 Couvercle avec fermeture rapide, plombable. Fabriqué à partir de matériaux sans halogène et résistant aux UV.

Boite de dérivation selon la norme DIN EN 60670. Ignifugé selon DIN EN 60695-2-11, Température d'essai 650°C. Résistance aux chocs IK09 selon DIN EN 50102. Indice de protection IP67 selon DIN EN 60529

PC Polycarbonate

### Données de base

| | |
|---|---|
| Référence | 2005004 |
| Typee | X02 LGR |
| Désignation 1 | Boîte de dérivation |
| Fabricant | OBO |
| Dimension | 95x95x72 |
| Couleur | gris clair; RAL 7035 |
| Matériau | Polycarbonate |
| Unité d'emballage minimale | 1 |
| Unité de quantité | pc |
| Poids | 17,8 kg |
| Unité de poids | kg/100 pc |
| Empreinte CO2 (GWP) du berceau à la porte | 0,7286 kg CO2e / 1 Pièce |

# Fiche technique

## Boîte de dérivation X 02

## Référence: 2005004

### Dimensions

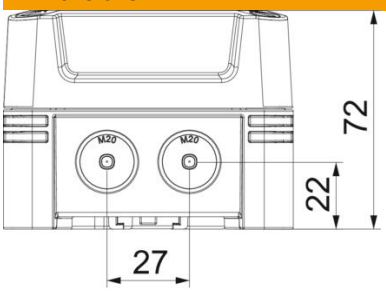


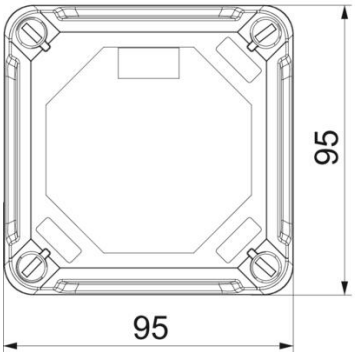


| | |
|---|---|
| Longueur | 95 mm |
| Largeur | 95 mm |
| Hauteur | 72 mm |

### Caractéristiques techniques

| | |
|---|---|
| Emboîtable | oui |
| Nombre d'entrées | 7 |
| Type d'entrée | Membrane graduelle à découper |
| Type du passage sur le boîtier | Prédécoupe |
| Tension d'isolation de mesure Ui | 750 V |
| Équipement | sans |
| Couvercle | non transparent |
| Fixation du couvercle | vissé |
| Entrée par l'arrière | non |
| Entrées | 7 x Ø20 |
| Modèle testé antidéflagrant | non |
| Résistant aux flammes | selon la norme VDE 0471/DIN 695 partie 2-1, température de test 650 °C |
| forme | carré |
| Renforcé par fibres de verre | oui |
| Sans halogène | oui |
| Dimension intérieure | 85x85x57 mm |
| Max. Section du conducteur | 2,5 mm² |
| Avec blindage | non |
| Avec couvercle | oui |
| Type de montage | Montage au mur/plafond |
| Section nominale max. | 2,5 mm² |
| Section nominale min. | 1 mm² |
| Tension nominale | 750 V |
| Fixation avec rattrapage d'aplomb | oui |

# Fiche technique

## Boîte de dérivation X 02

## Référence: 2005004

### Caractéristiques techniques

| | |
|---|---|
| Conformité ROHS | oui |
| Anti-chocs | oui |
| Indice de protection | IP67 |
| Indice de protection code IK | IK09 |
| Plage de températures d'utilisation max. | 65 °C |
| Plage de températures d'utilisation min. | -25 °C |
| Couvercle transparent | non |
| Résistant aux intempéries | oui |