Fiche technique

Boîte de dérivation X04 avec presse-étoupes

Référence: 2005034

Boîtier de dérivation pour le raccordement de câbles et conduits en intérieur et en extérieurs protégés Forme carrée avec entrées défonçables. Convient pour le montage au mur / au plafond avec possibilité de fixation extérieure, de fixation intérieure ou de montage sur les dômes d'angle. Particulièrement résistant aux chocs avec IK09 Couvercle avec fermeture rapide, plombable. Fabriqué à partir de matériaux sans halogène et résistant aux UV.

3 presse-étoupes V-TEC M25 et 3 contre-écrous sont fournis en plus.

Boite de dérivation selon la norme DIN EN 60670. Ignifugé selon DIN EN 60695-2-11, Température d'essai 650°C. Résistance aux chocs IK09 selon DIN EN 50102. Indice de protection IP67 selon DIN EN 60529

11 ÖVE 650° UV RESISTANT HALOGEN FREE CE UKCA IP 67 IK 09 M20 M25 4 mm² 7

PC Polycarbonate

Données de base

Référence	2005034
Typee	X04 G M25 LGR
Désignation 1	Boîte de dérivation
Désignation 2	avec 3xV-TEC VM et 3x116
Fabricant	OBO
Dimension	114x114x78
Couleur	gris clair; RAL 7035
Matériau	Polycarbonate
Unité d'emballage minimale	1
Unité de quantité	pc
Poids	31,4 kg
Unité de poids	kg/100 pc
Empreinte CO2 (GWP) du berceau à la porte	1,2617 kg CO2e / 1 Pièce

Fiche technique

Boîte de dérivation X04 avec presse-étoupes

Référence: 2005034

Dimensions

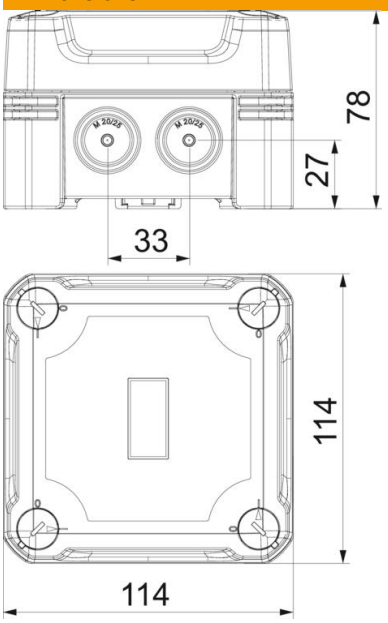

Longueur	114 mm
Largeur	114 mm
Hauteur	78 mm

Caractéristiques techniques

Emboîtable	oui
Nombre d'entrées	7
Type d'entrée	Membrane graduelle à découper
Type du passage sur le boîtier	Prédécoupe
Tension d'isolation de mesure Ui	750 V
Équipement	autres
Couvercle	non transparent
Fixation du couvercle	vissé
Entrée par l'arrière	non
Entrées	7 x Ø20/25
Modèle testé antidéflagrant	non
Résistant aux flammes	selon la norme VDE 0471/DIN 695 partie 2-1, température de test 650 °C
forme	carré
Renforcé par fibres de verre	oui
Sans halogène	oui
Dimension intérieure	102x102x60 mm
Max. Section du conducteur	4 mm²
Avec blindage	non
Avec couvercle	oui
Type de montage	Montage au mur/plafond
Section nominale max.	4 mm²
Section nominale min.	1,5 mm²
Tension nominale	750 V
Fixation avec rattrapage d'aplomb	oui
Conformité ROHS	oui
Anti-chocs	oui

Fiche technique

Boîte de dérivation X04 avec presse-étoupes

Référence: 2005034

Caractéristiques techniques

Indice de protection	IP67
Indice de protection code IK	IK09
Plage de températures d'utilisation max.	65 °C
Plage de températures d'utilisation min.	-25 °C
Couvercle transparent	non
Résistant aux intempéries	oui