Fiche technique

Embout à tétine EDR, gris clair

Référence: 2011546



Embout à tétine pour boîtes de dérivation destiné au logement direct de tubes métriques

CE IP 55 M25 M32 M40

TPE élastomère thermoplastique

Données de base

Référence	2011546
Typee	EDR 40 32-40 LGR
Désignation 1	Embout à tétine
Désignation 2	pour tubes
Fabricant	OBO
Dimension	Ø40/32-40
Couleur	gris clair; RAL 7035
Matériau	élastomère thermoplastique
Unité d'emballage minimale	25
Unité de quantité	pc
Poids	2,2 kg
Unité de poids	kg/100 pc
Empreinte CO2 (GWP) du berceau à la porte	0,0517 kg CO2e / 1 Pièce

Fiche technique

Embout à tétine EDR, gris clair

Référence: 2011546

Dimensions

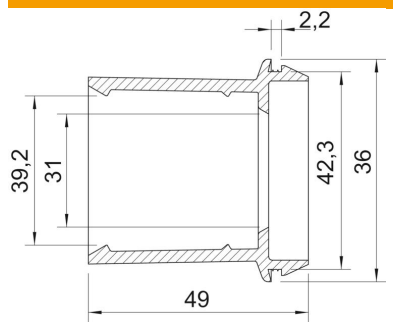

Cote A	2,2 mm
Cote D1	46 mm
Cote D2	42,3 mm
Cote D3	31 mm
Cote D4	39,2 mm
Cote L	49 mm

Caractéristiques techniques

Modèle	ouverte
Pour diamètre max.	40 mm
Pour diamètre min.	32 mm
Pour épaisseur de mur max.	2,2 mm
Pour épaisseur du mur min.	2,2 mm
Taille	M40
Sans halogène	oui
Diamètre nominal	40 mm
Conformité ROHS	oui
Indice de protection	IP55