Fiche technique

Embout à membrane 89, gris clair

Référence: 2012081

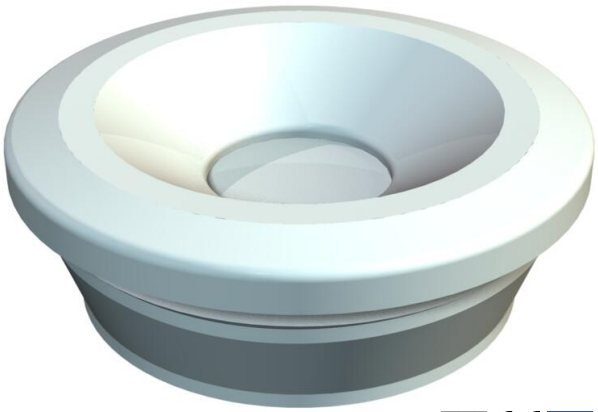

Embout à membrane d'introduction fermé avec membrane à percer pour les diamètres de câbles compris entre 7 et 13 mm. Idéal pour introduction facile de câbles et conduits dans les boîtiers ou tôles de faible épaisseur.

Diamètre de perçage requis entre 18,5-19 mm, épaisseur de paroi max. de 3,0 mm.

IP 54

EVA Éthylènevynilacétate

Données de base

Référence	2012081
Typee	89 3MM NUT
Désignation 1	Embout à membrane
Fabricant	OBO
Dimension	Ø7-13mm
Couleur	gris clair; RAL 7035
Matériau	Éthylènevynilacétate
Unité d'emballage minimale	2000
Unité de quantité	pc
Poids	0,106 kg
Unité de poids	kg/100 pc

Fiche technique

Embout à membrane 89, gris clair

Référence: 2012081

Dimensions

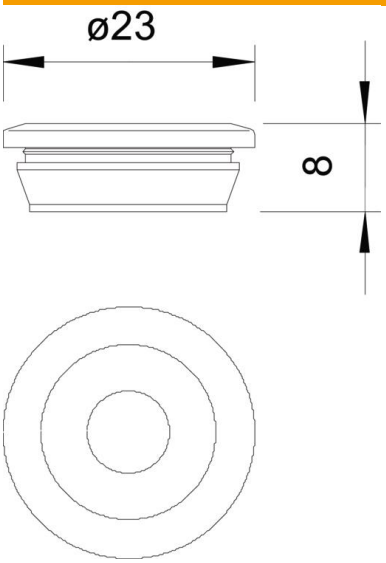

Cote t	3 mm

Caractéristiques techniques

Modèle	fermé
Résistant aux flammes	selon la norme VDE 0471/DIN 695 partie 2-1, température de test 650 °C
Pour diamètre max.	13 mm
Pour diamètre min.	7 mm
Pour épaisseur de mur max.	1,8
Pour épaisseur du mur min.	1,8
Taille	PG 11
Sans halogène	oui
Taille nominale PG	11