Fiche technique

Bornier de raccordement 16-35 mm², boîte de dérivation série T, série X
Référence: 2016195



Bornes en laiton, vis en acier, galvanisées (passivation transparente), section nominale 16 ÷ 35 mm², tension nominale 400 V, 1 pôle, avec bornes à douilles sections de raccordement maximales par point de raccordement: 4x35 mm², 4x25mm², 8x16mm² ou 12x10mm².

PA Polyamide

Données de base

Référence	2016195
Typee	KL-T 16-35
Désignation 1	Bornier de raccordement
Fabricant	OBO
Dimension	35mm²
Couleur	gris clair
Matériau	Polyamide
Unité d'emballage minimale	10
Unité de quantité	pc
Poids	5,63 kg
Unité de poids	kg/100 pc
Empreinte CO2 (GWP) du berceau à la porte	0,1639 kg CO2e / 1 Pièce

Fiche technique

Bornier de raccordement 16-35 mm², boîte de dérivation série T, série X
Référence: 2016195

Dimensions

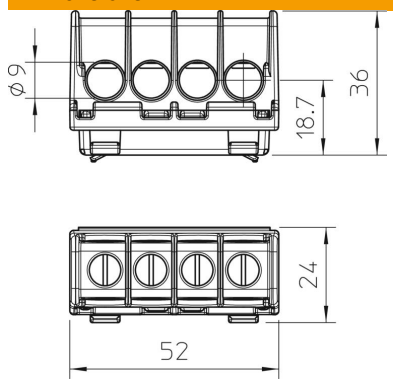

Longueur	52 mm
Largeur	24 mm
Hauteur	36 mm

Caractéristiques techniques

Plaque d'obturation requise	non
Section raccordable de conducteur à un fil max.	35 mm²
Section raccordable de conducteur à un fil min.	10 mm²
Position de raccordement	latéral
Nombre de points de raccordement	4
Nombre de points de raccordement par pôle	1
Modèle du raccordement électrique 1	Raccord vissé
Modèle testé antidéflagrant	non
Matériau d'isolation	Thermoplastique
Type de montage	autres
Section nominale max.	35 mm²
Section nominale min.	16 mm²
Tension nominale	400 V
Courant nominal	125 A
Nombre de pôles	1
Section	nombre max. de conducteurs à raccorder par point : 4x35 mm², 4x25 mm², 8x16 mm² ou 12x10 mm² mm²
Conformité ROHS	sauf
Transparent	non