Fiche technique

Bague de pression, filetage PG

Référence: 2027119

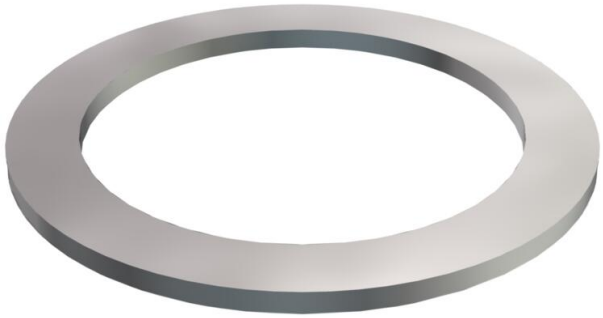

Bague de pression (partie 8) selon la norme DIN 46320, convenant aux presse-étoupes en matière plastique et en laiton selon la norme DIN 46320.

Pg

St Acier

GTP galvanisé, passivé transparent

Données de base

Référence	2027119
Typee	107 D PG11 GTP
Désignation 1	Bague de pression
Fabricant	OBO
Dimension	PG11
Matériau	Acier
Surface	galvanisé, passivé transparent
Norme de surface	
Unité d'emballage minimale	100
Unité de quantité	pc
Poids	0,052 kg
Unité de poids	kg/100 pc
Empreinte CO2 (GWP) du berceau à la porte	0,0039 kg CO2e / 1 Pièce

Dimensions

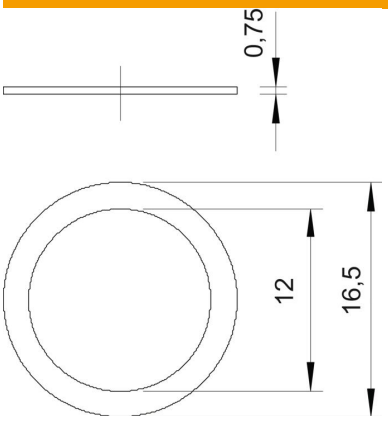

Cote D1	16,5 mm
Cote D2	12 mm

Fiche technique

Bague de pression, filetage PG

Référence: 2027119

Caractéristiques techniques

Modèle	autres
Convient pour dimension de filetage PG	11
Diamètre intérieur	12 mm
Conformité ROHS	oui