Fiche technique

Adaptateur PG-M

Référence: 2031468

Adaptateur d'un pas PG à un pas métrique.

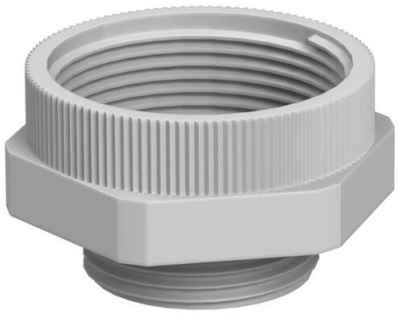

HALOGEN FREE CE M Pg

PA Polyamide

Données de base

Référence	2031468
Typee	107 ADA PG13-M20
Désignation 1	Adaptateur
Désignation 2	PG - M
Fabricant	OBO
Dimension	PG13,5-M20
Couleur	gris clair; RAL 7035
Matériau	Polyamide
Unité d'emballage minimale	20
Unité de quantité	pc
Poids	0,416 kg
Unité de poids	kg/100 pc
Empreinte CO2 (GWP) du berceau à la porte	0,0229 kg CO2e / 1 Pièce

Fiche technique

Adaptateur PG-M

Référence: 2031468

Dimensions

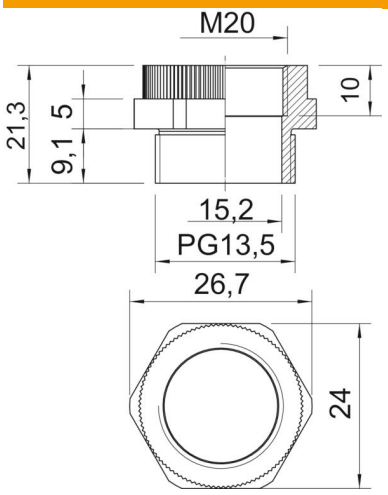

Cote D	15,2 mm
Dimension E	26,7 mm
Cote L	21,3 mm
Cote L1	9,1 mm
Cote L2	5 mm
Cote L3	10 mm

Caractéristiques techniques

Eclateur antidéflagrant	non
Type de filetage, filetage extérieur	PG
Type de filetage, filetage intérieur	métrique
Dimension du filetage métrique intérieur	20
Dimension du filetage PG extérieur	13,5
Conformité ROHS	oui
Méplat	24
Nickelé	non