Fiche technique

Parafoudre - MCF25-NAR-TNC

Référence: 5096950

Parafoudre combiné de type 1+2 pour montage sur des rails de 40 mm, pour systèmes TN-C

• Niveau de protection ≤1,5 kV pour la protection des terminaux
• Liaison équipotentielle de protection contre la foudre selon VDE 0185-305 (CEI 62305)
• Capacité d'écoulement du courant de foudre jusqu'à 25 kA (10/350) sur 3 pôles
• Répond aux exigences de la norme VDE 0100-534 (CEI 60364-5-53)
• Courant de suivi d'extinction jusqu'à 50 kA et fusible de puissance max. jusqu'à 160 A gL/gG
• Éclateurs à utiliser dans la zone du précompteur selon la norme VDE-AR-N 4100

Application : bâtiments avec alimentation par ligne aérienne.

RoHS conform | 230/400 V System | Type 1+2 | LPZ 0→2 | HALOGEN FREE

Données de base

Référence	5096950
Typee	MCF25-NAR-TNC
Désignation 1	Parafoudre combiné sur rail
Désignation 2	3 pôles
Fabricant	OBO
Dimension	255V
Unité d'emballage minimale	1
Unité de quantité	pc
Poids	100,8 kg
Unité de poids	kg/100 pc
Empreinte CO2 (GWP) du berceau à la porte	5,3572 kg CO2e / 1 Pièce

Fiche technique

Parafoudre - MCF25-NAR-TNC

Référence: 5096950

Dimensions

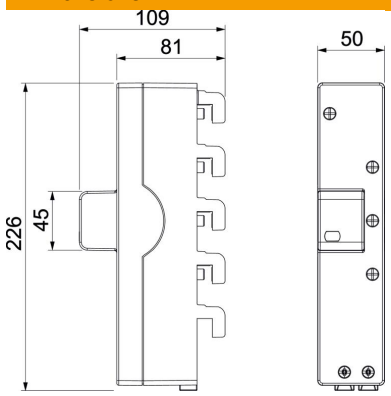

Longueur	226 mm
Largeur	50 mm
Hauteur	109 mm

Caractéristiques techniques

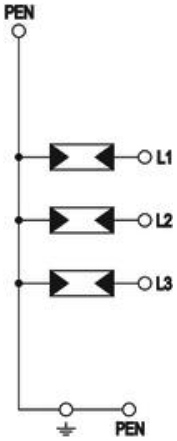

Courant de décharge maximal (8/20 µs) [total]	60 kA
Section de raccordement (min.)	10 mm²
Temps de réponse	<100 ns
Temps de réponse [L-N]	<100 ns
Temps de réponse [N-PE]	<100 ns
Modèle	3+NPE
Modèle	3
Largeur en unités de division (TE, 17,5 mm)	autres
Température de service max.	80 °C
Température de service min.	-40 °C
Courant de choc de décharge (10/350 µs)	8,5 kA
Courant de foudre (10/350) [total]	25 kA
Couple de serrage	35 Lbs
Couple de serrage	3,5 Nm
Lieu d'installation	Intérieur
Report d'alarme	non
Voyants d'affichage des fonctions/ des défauts	optique
Matériau boîtier pour composants de protection contre les surtensi-ons	PA UL 94 V-0
Niveau commun de protection [L-PEN]	1,5 kV
Tension continue max. (L-N)	255 V
Tension max. permanente CA	255 V
Résistance aux courts-circuits avec la protection maximale con-tre les surtensions côté réseau	50 kA eff
Section de conducteur flexible (à fils de faible diamètre) max.	35 mm²
Section de conducteur flexible (à fils de faible diamètre) max.	2 AWG
Section de conducteur flexible (à fils de faible diamètre) min.	7 AWG

Fiche technique

Parafoudre - MCF25-NAR-TNC

Référence: 5096950

Caractéristiques techniques

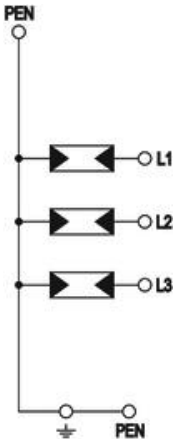

Section de conducteur flexible (à fils de faible diamètre) min.	10 mm²
Section de conducteur rigide (unifilaire/multifilaire) max.	2 AWG
Section de conducteur rigide (unifilaire/multifilaire) max.	35 mm²
Section de conducteur rigide (unifilaire/multifilaire) min.	7 AWG
Section de conducteur rigide (unifilaire/multifilaire) min.	10 mm²
Humidité de l'air min.	5 %
Humidité de l'air max.	95 %
Protection max contre les surintensités côté réseau	160 A
Calibre de fusible maximum	160 A
Courant de décharge maximal (8/20 µs)	50 kA
Courant de décharge maximal (8/20 µs) [L-N]	50 kA
Écartement minimal	0 mm
Type de montage	Barre omnibus 40 mm
Courant de décharge nominal (8/20)	20 kA
Courant décharge nominal (8/20 µs) [L-N]	20 kA
Fréquence nominale	50 Hz
Tension nominale CA (50 / 60 Hz)	230 V
Type du réseau	TN-C
Type de réseau TN	oui
Type de réseau TN-C	oui
Ports	One-Port-SPD
Conformité ROHS	sauf
Indice de protection	IP20
Niveau de protection	≤1,5 kV
Signalisation sur l'appareil	optique
Type selon EN 61643-11	Type 1+2
SPD selon CEI 61643-1	classe I+II
Plage de températures d'utilisation max.	80 °C
Plage de températures d'utilisation min.	-40 °C
Tension TOV [L-N] - fail safe mode - 120 min	442 V
Tension TOV [L-N] - withstand mode - 5 s	440 V
Homologations	NF