Fiche technique

Parafoudre combiné V25 à 3 pôles + NPE avec alarme sonore
Référence: 5097432

Parafoudre combiné avec parafoudre et parasurtenseur de type 1+2

• Unité complète, comprenant un couvercle et un socle, prémontée et prête à raccorder
• Convient aux systèmes de réseau TN-S et TT
• Avec signal sonore pour surveiller le fonctionnement, tonalité désactivable pour 24 h
• Parafoudre enfichable avec dispositif de coupure dynamique
• Voyant d'état
• Niveau de protection < 0,9 kV
• Parafoudre à varistance d'oxyde de zinc blindé et sans purge à utiliser dans les boîtiers de distributeur courants
• Raccordements marqués

Exemple d'application : bâtiments avec alimentation par ligne aérienne ou pour l'établissement de la liaison équipotentielle contre la foudre des bâtiments résidentiels.
* Complet = cartouche(s) et base

Type 1+2 | LPZ 0→2 | AS

Données de base

Référence	5097432
Typee	V25-B+C 3+NPE+AS
Désignation 1	Parafoudre combiné V25
Désignation 2	avec signal sonore + NPE
Fabricant	OBO
Dimension	280V
Unité d'emballage minimale	1
Unité de quantité	pc
Poids	70 kg
Unité de poids	kg/100 pc
Empreinte CO2 (GWP) du berceau à la porte	2,2302 kg CO2e / 1 Pièce

Dimensions

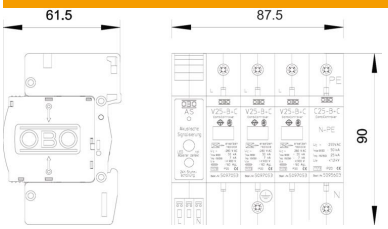

Fiche technique

Parafoudre combiné V25 à 3 pôles + NPE avec alarme sonore
Référence: 5097432

Caractéristiques techniques

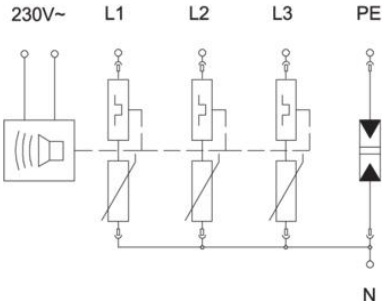

Courant de décharge maximal (8/20 µs) [total]	120 kA
Temps de réponse	<25 ns
Coupe-feu	non
Modèle	3+NPE avec AS
Modèle	3+N/PE
Largeur en unités de division (TE, 17,5 mm)	5
Température de service max.	80 °C
Température de service min.	-40 °C
Courant de choc de décharge (10/350 µs)	7 kA
Courant de choc de décharge (10/350 µs) [N-PE]	25 kA
Courant de foudre (10/350) [total]	25 kA
Report d'alarme	oui
Tension max. permanente CA	280 V
Section de conducteur rigide (unifilaire/multifilaire) max.	35 mm²
Section de conducteur rigide (unifilaire/multifilaire) min.	2,5 mm²
ZPF	0→2
Protection max contre les surintensités côté réseau	160
Calibre de fusible maximum	160 A
Courant de décharge maximal (8/20 µs)	50 kA
Courant de décharge nominal (8/20)	30 kA
Courant de décharge nominal (8/20 µs) [N-PE]	30 kA
Tension nominale CA (50 / 60 Hz)	230 V
Type du réseau	autres
Type de réseau TN	oui
Type de réseau TN-C-S	oui
Type de réseau TN-S	oui
Type de réseau TT	oui
Nombre de pôles	3
Conformité ROHS	sauf
Indice de protection	IP20
Niveau de protection	≤0,9 kV
Signalisation sur l'appareil	optique et sonore
Type selon EN 61643-11	Type 1+2
SPD selon CEI 61643-1	classe I+II
Plage de températures d'utilisation max.	80 °C
Plage de températures d'utilisation min.	-40 °C