Fiche technique

Porte-conducteur 165 MBG... pour toit plat, noir, sans béton

Référence: 5218616

- Forme fermée avec fond
- Avec double support de conducteur
- Rempli avec 1 kg de béton résistant au gel
- Habillage en polyéthylène, noir, stable aux UV et résistant aux intempéries
- Fond en polyamide PA 6, noir, stable aux UV et résistant aux intempéries
- Fond utilisable sur la quasi-totalité des revêtements de toit (bitumes, PVC)
- Types 165 MBG...FO : conditionnement en sachet pratiques à porter

PE Polyéthylène

Données de base

Référence	5218616
Typee	165 MBL-8-10
Désignation 1	Porte-conducteur
Désignation 2	sans remplissage de béton
Fabricant	OBO
Dimension	8mm
Couleur	noir
Matériau	Polyéthylène
Unité d'emballage minimale	100
Unité de quantité	pc
Poids	7,679 kg
Unité de poids	kg/100 pc
Empreinte CO2 (GWP) du berceau à la porte	0,2526 kg CO2e / 1 Pièce

Fiche technique

Porte-conducteur 165 MBG... pour toit plat, noir, sans béton

Référence: 5218616

Dimensions

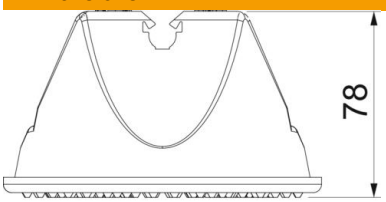

Longueur	133,5 mm

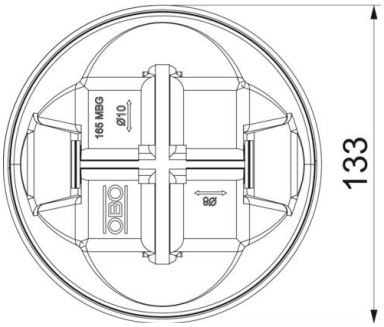

Caractéristiques techniques

Application	Toit plat
Type de fixation du conducteur	avec collier à clip
Diamètre du conducteur max.	10
Diamètre du conducteur min.	8
Type de montage	autres
Ajustement	Rd 8-10 mm
Conformité ROHS	oui
Matériau du support	Plastique
Matériau du support	Plastique