Fiche technique

Porte-conducteur 8-10 mm, hauteur de montage 30 mm

Référence: 5229162

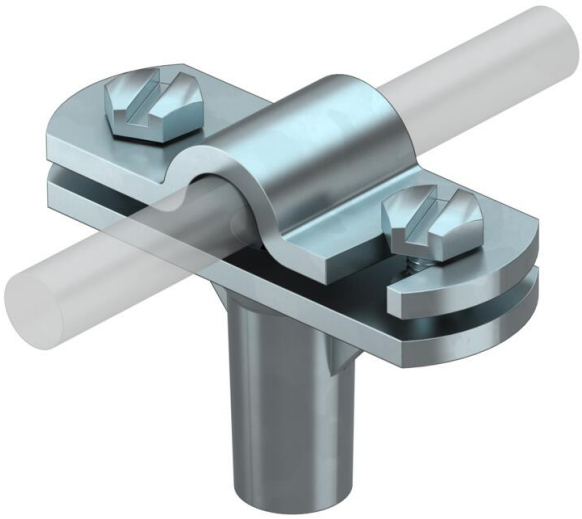

- Avec taraudage (G)
- Contre-plaque pivotante pour un montage rapide
- Contre-plaque montée avec 2 vis à tête hexagonale
- Hauteur de montage 30 mm

Zn	Zinc moulé sous pression
G	galvanisé

Données de base

Référence	5229162
Typee	168 8-10 M6
Désignation 1	Porte-conducteur
Désignation 2	pour conducteur rond
Fabricant	OBO
Dimension	8-10mm
Matériau	Zinc moulé sous pression
Surface	galvanisé
Norme de surface	EN ISO 19598 / EN ISO 4042
Unité d'emballage minimale	20
Unité de quantité	pc
Poids	7,8 kg
Unité de poids	kg/100 pc
Empreinte CO2 (GWP) du berceau à la porte	0,3116 kg CO2e / 1 Pièce

Fiche technique

Porte-conducteur 8-10 mm, hauteur de montage 30 mm

Référence: 5229162

Dimensions

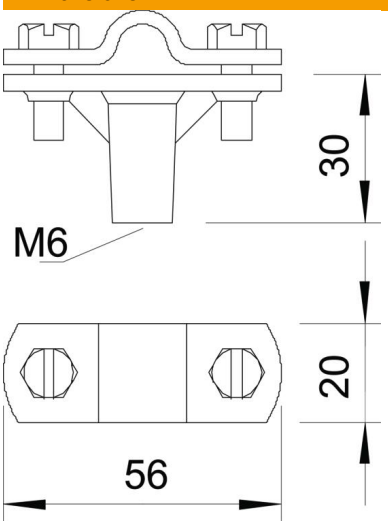

Longueur	56 mm

Caractéristiques techniques

Type de fixation du support	Perforation avec filetage M
Type de fixation du conducteur	avec collier à vis
Utilisation en zone Ex	oui
Filetage	M6
Filetage, métrique	6
Modèle isolé haute tension	non
Dimensions du conducteur	8-10 mm rond
Hauteur de montage	30 mm
Ajustement	Rd 8-10 mm
Conformité ROHS	oui
Matériau du support	Zinc moulé sous pression
Matériau du socle	Zinc moulé sous pression
Matériau de la contre-plaque	Zinc moulé sous pression