Fiche technique

Éclateur d'isolement EX ISG N

Référence: 5240089



Éclateur d’isolement pour les zones explosibles 1/21 et 2/22, destiné au pontage indirect des brides isolantes et des raccords vissés isolants, par exemple dans les installations protégées par protection cathodique (KKS). Pour relier indirectement des pièces d'installation normalement isolées les unes des autres en cas de foudre. Utilisation conforme à la liaison équipotentielle selon DIN EN 62305/VDE 0185. Convient pour une installation à l'intérieur et à l'extérieur, ainsi que dans les pièces humides. Tension de choc nominale particulièrement faible.

- Éclateur d'isolement selon VDE 0185-561-3 (CEI 62561-3)
- Certification Ex selon ATEX
- Identification selon EN CEI 60079-0 / EN 60079-1 : II 2G Ex db IIC T6 Gb
- Identification selon EN CEI 60079-0 / CEI 60079-31 : II 2D Ex td IIIC T80°C Db IP67
- Certification Ex selon IECEx
- Identification selon CEI 60079-0 / -1 : Ex db IIC T6 Gb
- Identification selon CEI 60079-0 / -31 : Ex tb IIIC T80°C Db IP67

Données sources

Référence	5240089
Type	EX ISG N
Désignation 1	Eclateur d’isolement
Désignation 2	Pour liaison indirecte
Fabricant	OBO
Dimension	215x47x35
Coloris	noir
Unité d'emballage minimale	1
Unité de mesure	Pièces
Poids	31,4 kg
Unité de poids	kg/100 paires
Empreinte CO2 (GWP) du berceau à la porte	1,7553 kg CO2e / 1 Pièce

Fiche technique

Éclateur d'isolement EX ISG N

Référence: 5240089

Dimensions

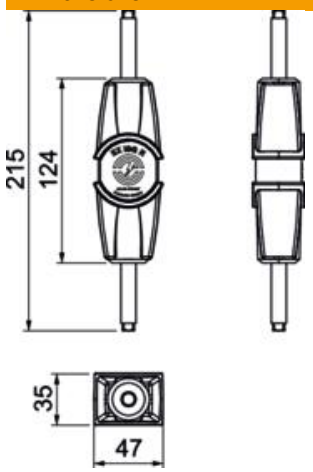

Dimension	215x47x35

Caractéristiques techniques



Raccordement	Rd 10 mm
longueur du câble de raccorde-ment	0 m
Tension alternative de réponse	0,64 kV
Tension d'impulsion de réponse nominale	1,5 kV
Tension de tenue CC nominale	425 V
Tension de tenue CA nominale	300 V
Capacité de charge de courant de foudre	N/50 kA
Courant d'impulsion	50 kA
Courant de fuite nominal	100 kA
Conformité ROHS	oui
Indice de protection	IP65/67
Plage de températures d'utilisation max.	80 °C
Plage de températures d'utilisation min.	-20 °C
Matériau du raccord	Acier inoxydable