Fiche technique

Embout

Référence: 5408393

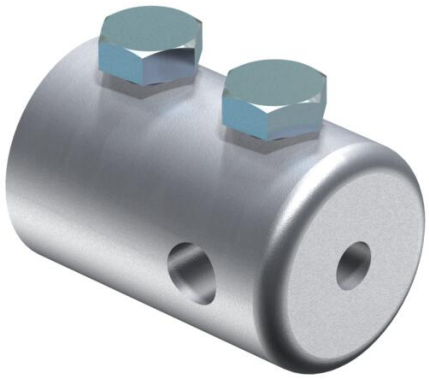

- Embout pour la fixation de conducteur rond Rd 8-10 ou de pointes type 101 ISP
- Avec alésage M10, par ex. pour fixer un raccord rapide Vario pour le guidage de conducteur aux intersections
- Vis M10 inclue

Alu Aluminium

Données de base

Référence	5408393
Typee	101 IES
Désignation 1	Embout
Fabricant	OBO
Dimension	20mm
Matériau	Aluminium
Unité d'emballage minimale	10
Unité de quantité	pc
Poids	20 kg
Unité de poids	kg/100 pc
Empreinte CO2 (GWP) du berceau à la porte	2,505 kg CO2e / 1 Pièce

Dimensions

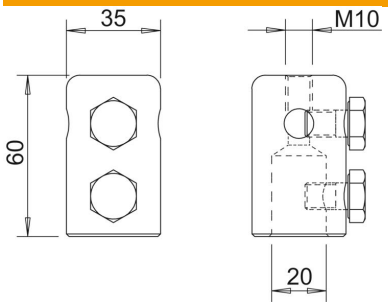

Longueur	60 mm
Dimension d min.	35 mm
Cote d Ø	20 mm
Cote L	60 mm

Fiche technique

Embout

Référence: 5408393

Caractéristiques techniques

Raccordement	Conducteur rond