Fiche technique

Porte-conducteur avec contre-plaque Cu Rd 8-10 mm

Référence: 5412706

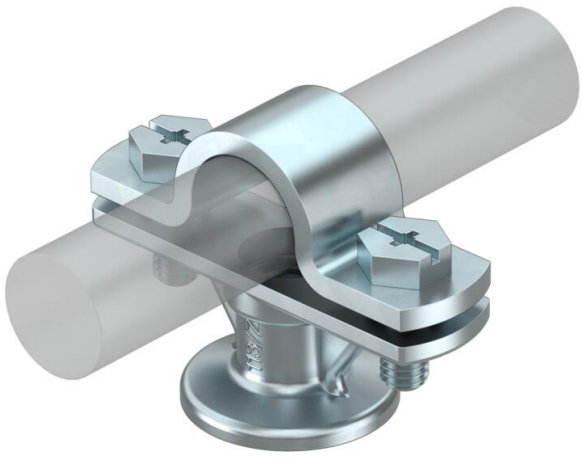

113/BZ....: porte-câbles avec contre plaque

- Avec filetage intérieur M8 ou trou pour vis à bois
- Pour méplat FL30
- Contre plaque coulissante pour montage rapide

Zn Zinc moulé sous pression

VZ galvanisé

Données de base

Référence	5412706
Typee	113 B-Z16
Désignation 1	Support de tige
Fabricant	OBO
Dimension	16mm
Matériau	Zinc moulé sous pression
Surface	galvanisé
Norme de surface	
Unité d'emballage minimale	100
Unité de quantité	pc
Poids	6 kg
Unité de poids	kg/100 pc
Empreinte CO2 (GWP) du berceau à la porte	0,2537 kg CO2e / 1 Pièce

Fiche technique

Porte-conducteur avec contre-plaque Cu Rd 8-10 mm

Référence: 5412706

Dimensions

Longueur	56 mm

Caractéristiques techniques

Type de fixation du support	Perforation avec filetage M
Type de fixation du conducteur	avec collier à vis
Utilisation en zone Ex	oui
Modèle isolé haute tension	non
Dimensions du conducteur	16 mm rond
Hauteur de montage	20 mm
Ajustement	16 mm rund mm
Conformité ROHS	oui
Matériau du support	Zinc moulé sous pression
Matériau du socle	Zinc moulé sous pression
Matériau de la contre-plaque	Zinc moulé sous pression