Fiche technique

Couvercle pour coude à 90° FS

Référence: 6036906

Couvercle pour pièce de forme coude à 90° pour chemins de câbles encliquetables et vissables en intérieur, pour protéger le câble contre les dommages et la saleté. Fixation avec verrou tournant prémonté et par appui sur le couvercle pour chemin de câbles. Convient à toutes les hauteurs d'ailes.
Le couvercle peut être utilisé avec des pièces de forme de toutes hauteurs d'ailes.

NEW

St	Acier
FS	galvanisé par bande

Données de base

Référence	6036906
Typee	RBD 90 300 FS
Désignation 1	Couvercle
Désignation 2	pour coude à 90°
Fabricant	OBO
Dimension	B300mm
Couleur	zinc
Matériau	Acier
Surface	galvanisé par bande
Norme de surface	DIN EN 10346
Unité d'emballage minimale	1
Unité de quantité	pc
Poids	69 kg
Unité de poids	kg/100 pc
Empreinte CO2 (GWP) du berceau à la porte	3,2098 kg CO2e / 1 Pièce

Fiche technique

Couvercle pour coude à 90° FS

Référence: 6036906

Dimensions

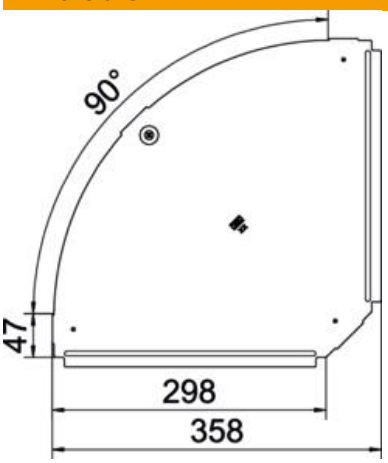

Largeur	300 mm
Épaisseur de tôle	0,75 mm
Cote B	300 mm

Caractéristiques techniques

Courbe (angle)	90°
Nombre de verrous tournants	1 St.
Type de fixation	Verrou tournant
Maintien en fonction	non
Convient pour un chemin de câbles en treillis	non
Convient pour une échelle à câbles	non
Convient pour chemin de câbles	oui
Changement de direction	horizontal
Conformité ROHS	oui
Acier inoxydable, teint	non
À charnière	non
Plage de températures d'utilisation max.	120 °C
Plage de températures d'utilisation min.	-20 °C