Fiche technique

Distributeur d'énergie UVS à raccordement fixe, circuit électrique spécial
Référence: 6108005



St Acier

Répartiteur électrique pour courant fort avec raccordement fixe, équipé et précâblé.

Entrée : 1 circuit de courant triphasé via un bornier enfichable sans vis à 5 pôles pour section de câble de 0,5 à 4 mm². Sortie : 6 connecteurs enfichables autobloquants à 3 pôles, en blanc, 16 A, type GST18i (prise femelle : 2 x L1, 2 x L2, 2 x L3). Câblage interne : câble PVC H07V-U2,5.

Données de base

Référence	6108005
Typee	UVS-6W2
Désignation 1	Répartiteur électrique
Fabricant	OBO
Matériau	Acier
Unité d'emballage minimale	1
Unité de quantité	pc
Poids	77 kg
Unité de poids	kg/100 pc
Empreinte CO2 (GWP) du berceau à la porte	2,2897 kg CO2e / 1 Pièce

Fiche technique

Distributeur d'énergie UVS à raccordement fixe, circuit électrique spécial
Référence: 6108005

Dimensions

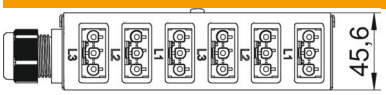

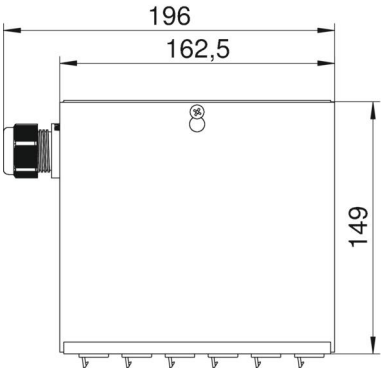

Caractéristiques techniques

Type de raccordement	Borne
nombre prises	6
Nombre de circuits d'entrée	1
Entrée	à 3 pôles
Couleur du système de connecteurs	blanc
Convient pour le câblage traversant	non
Section du câble de raccordement	4 mm²
Conformité ROHS	sauf
Système de connecteur à fiche lié au système	oui