# Fiche technique

## Angle plat, pour goulotte d'appareillage Rapid 45-2, type GA-53100

## Référence: 6112440

Angle plat de 90° en aluminium pour goulottes d'appareillage Rapid 45-2 GA.... .

Remarque :
avec les goulottes d'appareillage et pièces de forme en aluminium anodisé, de légères différences de teintes dues à la dispersion admissible liée au matériau et au procédé sont inévitables (conformément à la norme DIN 17 611). Les modules encastrables d'une taille de 45 mm s'encliquettent directement. En cas d'utilisation de pièces de forme d'obturation en PC/ABS, des différences de teinte liées à la diversité des matériaux peuvent apparaître.

Alu Aluminium

### Données de base

| | |
|---|---|
| Référence | 6112440 |
| Typee | GA-FS53100RW |
| Désignation 1 | Angle plat |
| Désignation 2 | aluminium, fixe |
| Fabricant | OBO |
| Dimension | 53x100x175 |
| Couleur | blanc pur; RAL 9010 |
| Matériau | Aluminium |
| Unité d'emballage minimale | 1 |
| Unité de quantité | pc |
| Poids | 69,2 kg |
| Unité de poids | kg/100 pc |
| Empreinte CO2 (GWP) du berceau à la porte | 10,747 kg CO2e / 1 Pièce |

# Fiche technique

## Angle plat, pour goulotte d'appareillage Rapid 45-2, type GA-53100

## Référence: 6112440

### Dimensions

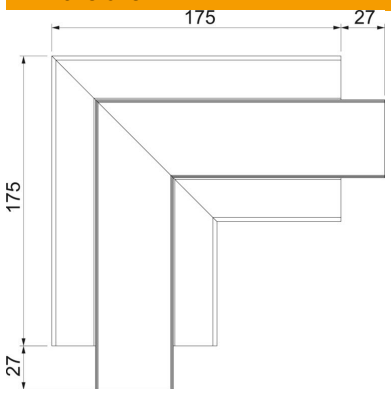


| | |
|---|---|
| Longueur | 175 mm |
| Largeur | 100 mm |
| Hauteur | 53 mm |

### Caractéristiques techniques

| | |
|---|---|
| Nombre de parties supérieures | 1 |
| Modèle | Partie inférieure et partie supérieure |
| pour largeur de goulotte | 100 mm |
| pour hauteur de goulotte | 53 mm |
| Sans halogène | oui |
| Étrier de retenue de câble | non |
| Raccord de conduit | non |
| Type de montage de la couvercle | à l'intérieur |
| Perforation de montage dans le fond | non |
| Largeur de la partie supérieure | 45 mm |
| Changement de direction | vertical convexe / concave |
| Conformité ROHS | oui |
| Indice de protection | IP40 |
| Film de protection | oui |
| Indice de protection code IK | IK10 |
| Symétrique | oui |
| Plage de températures d'utilisation max. | 60 °C |
| Plage de températures d'utilisation min. | -15 °C |
| Zone d'angle min. | 90 mm |