Fiche technique

Angle intérieur, pour goulotte d'appareillage Rapid 45-2, type GA-53130
Référence: 6112520

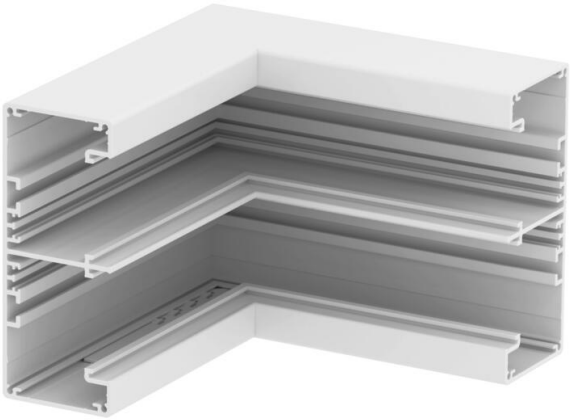

Angle intérieur de 90° en aluminium pour goulottes d'appareillage Rapid 45-2 GA.... .

Remarque :
avec les goulottes d'appareillage et pièces de forme en aluminium anodisé, de légères différences de teintes dues à la dispersion admissible liée au matériau et au procédé sont inévitables (conformément à la norme DIN 17 611). Les modules encastrables d'une taille de 45 mm s'encliquettent directement. En cas d'utilisation de pièces de forme d'obturation en PC/ABS, des différences de teinte liées à la diversité des matériaux peuvent apparaître.

Alu Aluminium

Données de base

Référence	6112520
Typee	GA-IS53130RW
Désignation 1	Angle intérieur
Désignation 2	aluminium, fixe
Fabricant	OBO
Dimension	53x130x175
Couleur	blanc pur; RAL 9010
Matériau	Aluminium
Unité d'emballage minimale	1
Unité de quantité	pc
Poids	89,2 kg
Unité de poids	kg/100 pc
Empreinte CO2 (GWP) du berceau à la porte	11,3972 kg CO2e / 1 Pièce

Fiche technique

Angle intérieur, pour goulotte d'appareillage Rapid 45-2, type GA-53130
Référence: 6112520

Dimensions

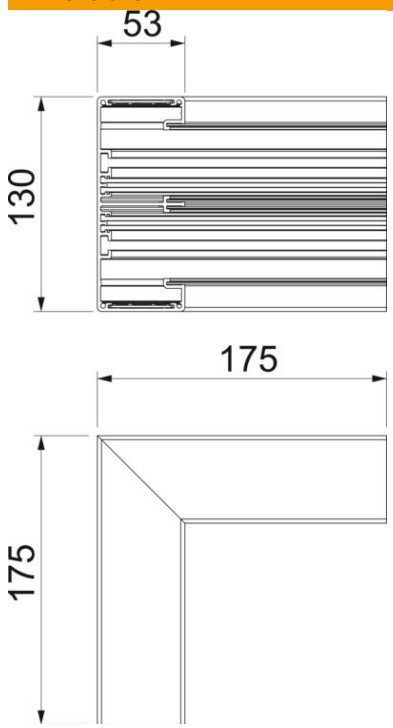

Longueur	175 mm
Largeur	130 mm
Hauteur	53 mm

Caractéristiques techniques

Nombre de parties supérieures	2
Modèle	Socle
forme	symétrique
pour dimension de goulotte	53 x 130 mm
pour largeur de goulotte	130 mm
pour hauteur de goulotte	53 mm
Sans halogène	oui
Étrier de retenue de câble	non
Raccord de conduit	non
Type de montage de la couvercle	à l'intérieur
Perforation de montage dans le fond	non
Largeur de la partie supérieure	45 mm
Largeur de la couvercle 2	45 mm
Conformité ROHS	oui
Indice de protection	IP40
Film de protection	oui
Indice de protection code IK	IK10
Plage de températures d'utilisation max.	60 °C
Plage de températures d'utilisation min.	-15 °C
Zone d'angle min.	90 mm