Fiche technique

Angle intérieur, pour goulotte d'appareillage Rapid 45-2, type GK-53100
Référence: 6113060

Angle intérieur pour changement de direction des goulottes d'appareillage Rapid 45-2. Les pièces de forme se règlent de 83 à 97°.

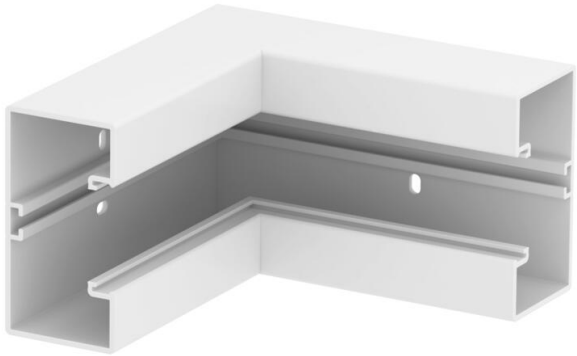

PVC Chlorure de polyvinyle

Données de base

Référence	6113060
Typee	GK-IS53100RW
Désignation 1	Angle intérieur
Désignation 2	fixe
Fabricant	OBO
Dimension	175x175x100
Couleur	blanc pur; RAL 9010
Matériau	Chlorure de polyvinyle
Unité d'emballage minimale	1
Unité de quantité	pc
Poids	34,2 kg
Unité de poids	kg/100 pc
Empreinte CO2 (GWP) du berceau à la porte	1,6094 kg CO2e / 1 Pièce

Fiche technique

Angle intérieur, pour goulotte d'appareillage Rapid 45-2, type GK-53100
Référence: 6113060

Dimensions

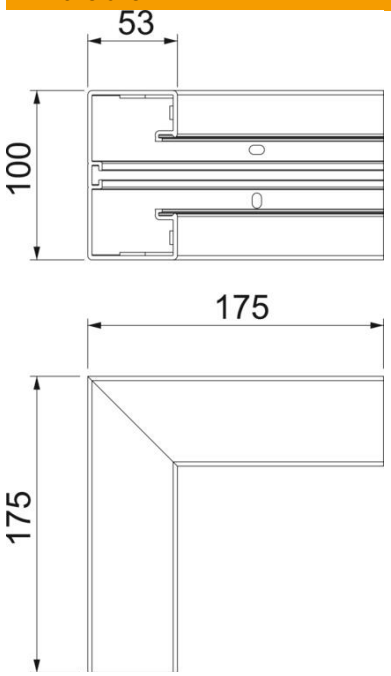

Longueur	175 mm
Largeur	100 mm
Hauteur	53 mm

Caractéristiques techniques

Nombre de parties supérieures	1
Modèle	Socle
forme	symétrique
pour dimension de goulotte	53 x 100 mm
pour largeur de goulotte	100 mm
pour hauteur de goulotte	53 mm
Sans halogène	non
Étrier de retenue de câble	non
Raccord de conduit	non
Type de montage de la couvercle	à l'intérieur
Perforation de montage dans le fond	oui
Largeur de la partie supérieure	45 mm
Largeur de la couvercle 2	0 mm
Largeur de la couvercle 3	0 mm
Conformité ROHS	oui
Indice de protection	IP40
Film de protection	oui
Indice de protection code IK	IK08
Plage de températures d’utilisation max.	60 °C
Plage de températures d’utilisation min.	-15 °C
Zone d’angle max.	90 mm
Zone d’angle min.	90 mm