Fiche technique

Pince de fixation pour Deskbox DB

Référence: 6116976



Étrier de fixation pour le montage d'un boîtier Deskbox type DB sur le bord de la table

Remarque: à partir d'une largeur de boîtier de 200 mm, deux étriers de fixation sont nécessaires pour le montage d'un boîtier Deskbox.
Le boîtier prêt à monter Deskbox type DB convient tout particulièrement à une alimentation directe des postes de travail avec raccordements électrique, de communication et de données.

Données de base

Référence	6116976
Typee	DBZ-BZ40
Désignation 1	Etrier de fixation Deskbox
Désignation 2	plage de serrage 8-40mm
Fabricant	OBO
Couleur	noir
Unité d'emballage minimale	1
Unité de quantité	pc
Poids	18 kg
Unité de poids	kg/100 pc

Fiche technique

Pince de fixation pour Deskbox DB

Référence: 6116976

Dimensions

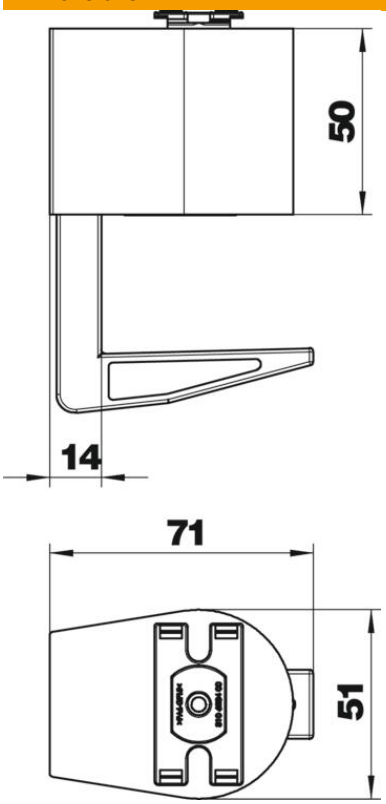

Caractéristiques techniques

Modèle	Zone de serrage : 8 à 40 mm
Extensible	non
Relevable	non
Longueur du câble d'alimentation	3 m
Conformité ROHS	oui
Parafoudre	non
Plage de serrage max.	40 mm
Plage de serrage min.	8 mm