Fiche technique

Kit de fixation pour montage sur plan pour Deskbox DB

Référence: 6116985

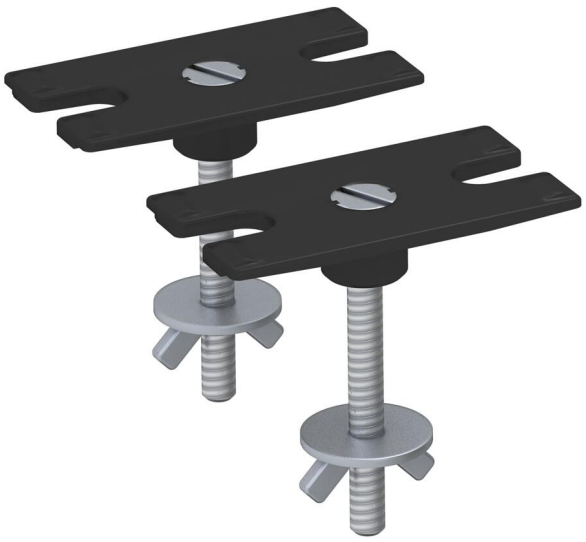

Kit de fixation pour un montage fixe d'un boîtier Deskbox type DB sur le plateau de bureau. Le montage est effectué en perçant (Ø10 mm) dans la plaque de montage.

Remarque : les vis de fixation fournies (M4 x 40mm) peuvent être utilisées pour des plateaux de bureau 32 mm d'épaisseur maximum.
Le boîtier prêt à monter Deskbox type DB convient tout particulièrement à une alimentation directe des postes de travail avec raccordements électrique, de communication et de données.

Données de base

Référence	6116985
Typee	DBZ-BST
Désignation 1	Kit de fixation
Désignation 2	pour montage sur un bureau
Fabricant	OBO
Unité d'emballage minimale	1
Unité de quantité	pc
Poids	2,3 kg
Unité de poids	kg/100 pc

Fiche technique

Kit de fixation pour montage sur plan pour Deskbox DB

Référence: 6116985

Dimensions

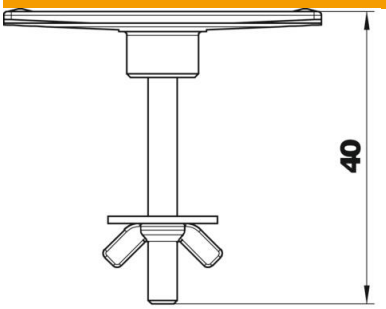

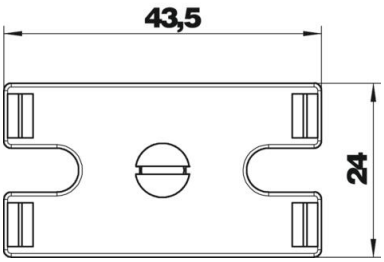

Caractéristiques techniques

Extensible	non
Relevable	non
Longueur du câble d'alimentation	3 m
Conformité ROHS	oui
Parafoudre	non