Fiche technique

Kit de fixation montage sous panneau de table, pour Deskbox DB
Référence: 6116986



Kit de fixation pour un montage fixe du boîtier Deskbox type DB sous le panneau de table. Le montage est effectué à l'aide de deux vis à bois sur le panneau de table.
Le boîtier prêt à monter Deskbox type DB convient tout particulièrement à une alimentation directe des postes de travail avec raccordements électrique, de communication et de données.

Données de base

Référence	6116986
Typee	DBZ-BSUT
Désignation 1	Kit de fixation
Désignation 2	pour montage sous un bureau
Fabricant	OBO
Couleur	noir
Unité d’emballage minimale	1
Unité de quantité	pc
Poids	5 kg
Unité de poids	kg/100 pc

Fiche technique

Kit de fixation montage sous panneau de table, pour Deskbox DB
Référence: 6116986

Dimensions

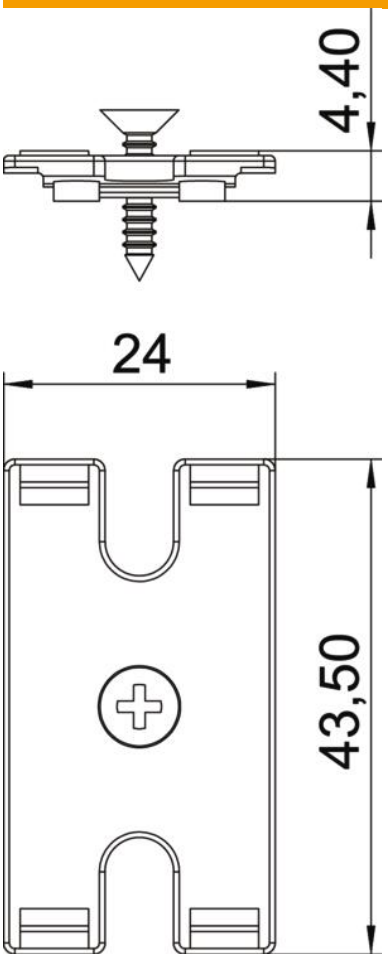

Caractéristiques techniques

Extensible	non
Relevable	non
Longueur du câble d'alimentation	3 m
Conformité ROHS	oui
Parafoudre	non