Fiche technique

Support Keystone BRK-Key A45

Référence: 6121082

Support (champ d'inscription et sortie oblique incl.) pour module Keystone.
Largeur de l'ouverture : 14,9 mm ; hauteur de l'ouverture : 19,4 mm



PC/ABS Polycarbonate/Acrylonitryl-butadiène-styrène

Données de base

Référence	6121082
Typee	BRK Key A45 cws
Désignation 1	Support Keystone
Désignation 2	Keystone A45 RAL 9001
Fabricant	OBO
Dimension	45x45x20
Couleur	blanc crème ; RAL 9001
Matériau	Polycarbonate/Acrylonitryl-butadiène-styrène
Unité d'emballage minimale	1
Unité de quantité	pc
Poids	1 kg
Unité de poids	kg/100 pc
Empreinte CO2 (GWP) du berceau à la porte	0,1734 kg CO2e / 1 Pièce

Fiche technique

Support Keystone BRK-Key A45

Référence: 6121082

Dimensions

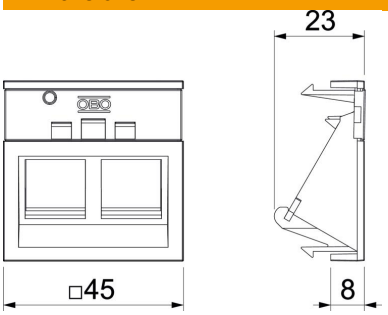

Longueur	20 mm
Largeur	45 mm
Hauteur	45 mm

Caractéristiques techniques

Conformité ROHS	oui