Fiche technique

Trapèze de fixation FS

Référence: 6357506



Trapèze de fixation pour le montage suspendu de système de chemin de câbles sur plafond trapézoïdal standard.
Important : la statique des plafonds en tôle trapézoïdale doit être prise en compte !
En utilisant les trous prévus le trapèze de fixation peut être fixé sur plafond trapézoïdal d'une largeur de 80mm. La fixation s'effectue à l'aide du verrou de blocage type TPB R ou avec une vis à tête hexagonel type SKS 10x110.
À fixer sur plafonds trapézoïdaux. Liste des fournitures sans verrou TPB/R.

CE

St	Acier
FS	galvanisé par bande

Données de base

Référence	6357506
Typee	TPB 100 FS
Désignation 1	Trapèze de fixation
Fabricant	OBO
Dimension	100x116
Couleur	zinc
Matériau	Acier
Surface	galvanisé par bande
Norme de surface	DIN EN 10346
Unité d'emballage minimale	20
Unité de quantité	pc
Poids	9,9 kg
Unité de poids	kg/100 pc
Empreinte CO2 (GWP) du berceau à la porte	0,2302 kg CO2e / 1 Pièce

Fiche technique

Trapèze de fixation FS

Référence: 6357506

Dimensions

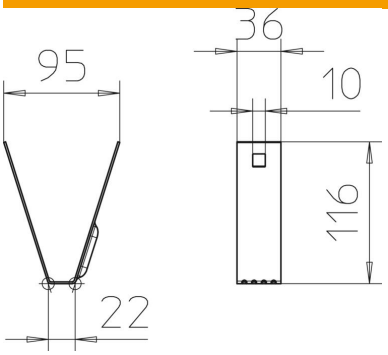

Longueur	36 mm
Largeur	100 mm
Hauteur	116 mm

Caractéristiques techniques

F en kN	0,8 kN
Maintien en fonction	non
Convient pour la tige filetée métrique	10
Épaisseur du matériau	1,5 mm
Conformité ROHS	oui
Acier inoxydable, teint	non
À charnière	non
Réglable	oui