Fiche technique

Suspension centrale d'échelle à câbles

Référence: 6358659



Suspension centrale pour échelles à câbles.
Lors de la pose des câbles, veiller à une répartition homogène de la charge (pas de charge unilatérale)..

St Acier

FT galvanisé à chaud par trempage

Données de base

Référence	6358659
Typee	MAHL 200 FT
Désignation 1	Suspension centrale
Désignation 2	pour échelle à câbles
Fabricant	OBO
Dimension	B200mm
Couleur	zinc
Matériau	Acier
Surface	galvanisé à chaud par trempage
Norme de surface	DIN EN ISO 1461
Unité d'emballage minimale	1
Unité de quantité	pc
Poids	41,9 kg
Unité de poids	kg/100 pc
Empreinte CO2 (GWP) du berceau à la porte	1,2558 kg CO2e / 1 Pièce

Fiche technique

Suspension centrale d'échelle à câbles

Référence: 6358659

Dimensions

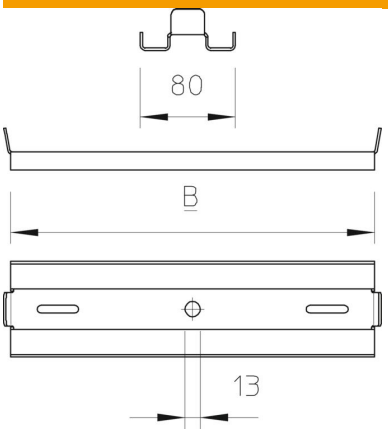

Longueur	80 mm
Largeur	200 mm
Hauteur	15 mm

Caractéristiques techniques

Modèle	accroché
Maintien en fonction	non
Convient pour la tige filetée métrique	12
Convient pour un chemin de câbles en treillis	non
Convient pour une échelle à câbles	oui
Convient pour chemin de câbles	non
Fixation de chemins	peut être vissé
Conformité ROHS	oui
Réglable	non