Fiche technique

Goulotte coupe-feu PYROLINE® Con D I90/E30

Référence: 7215136

Goulotte coupe-feu composée de béton allégé armé de fibres de verre résistant à l'humidité et au gel de la classe A1 selon EN 13501-1 relative à la pose coupe-feu de câbles dans des voies d'évacuation et issues de secours et pour la sécurité de fonctionnement des installations essentielles à la sécurité. Classification I90 comme goulotte I selon la norme DIN 4102 partie 11 et classification E30 comme goulotte E selon la norme DIN 4102 partie 12.

Montage de la goulotte directement sur des murs ou sous des plafonds.

Avec vis à tête fraisée et bandes d'étanchéité.
Avec vis à tête fraisée et bandes d'étanchéité.

BSK BSK I90 E30

Béton léger armé de fibres de verre

Données de base

Référence	7215136
Type	BSKD09-K0506
Désignation 1	Conduit coupe-feu I90/E30
Désignation 2	montage direct
Fabricant	OBO
Dimension	1000x50x60
Coloris	gris
Matériau	Béton léger à base de fibres de verre
Unité d'emballage minimale	1
Unité de mesure	Mètre
Poids	1098 kg
Unité de poids	kg/100 pc

Fiche technique

Goulotte coupe-feu PYROLINE® Con D I90/E30

Référence: 7215136

Dimensions

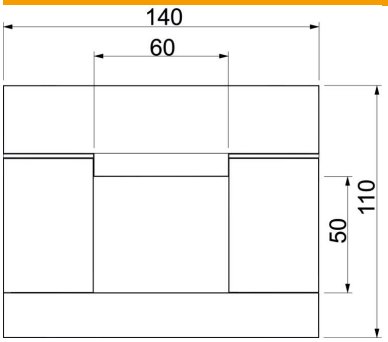

Longueur	1 000 mm
Largeur	140 mm
Hauteur	110 mm
Cote B	140 mm
Cote b	60 mm
Dimension h	50 mm
Dimension H	110 mm

Caractéristiques techniques

Nombre de faces traitées par flambage	3
Fixation du couvercle	visser
Classe de résistance au feu E - sécurité de fonctionnement	30
Classe de résistance au feu I - conduit d'installation	90
Avec perforation	non
Section utile	3000 mm²
Conformité ROHS	oui
Séparateurs possibles	oui
Gaine	sans
Matériau de l'isolant	Béton léger à base de fibres de verre