Fiche technique

Porte-câbles, verticaux pour goulottes coupe-feu PYROLINE®, hauteur 40 mm
Référence: 7215290

Porte-conducteur universel pour l'installation verticale de câbles et conduits dans les goulottes coupe-feu PYROLINE® Con en béton léger armé à la fibre de verre ainsi que PYROLINE® Rapid en tôle d'acier avec revêtement intérieur. Les supports sont enfoncés par la tête de la vis de fixation desserrée, puis serrée avec celle-ci. Les conduits se fixent au niveau des jets de coulée ou dans les trous oblongs avec des serre-câbles. Le poids du câble est ainsi amorti en sécurité. Prévoir au moins 2 porte-câbles par mètre lors de l'installation.

St	Acier
FS	galvanisé par bande

Données de base

Référence	7215290
Typee	LHS 40
Désignation 1	Porte-conducteur vertical
Désignation 2	pour conduit coupe-feu
Fabricant	OBO
Dimension	40x20
Couleur	zinc
Matériau	Acier
Surface	galvanisé par bande
Norme de surface	DIN EN 10346
Unité d’emballage minimale	10
Unité de quantité	pc
Poids	2,426 kg
Unité de poids	kg/100 pc
Empreinte CO2 (GWP) du berceau à la porte	0,1683 kg CO2e / 1 Pièce

Fiche technique

Porte-câbles, verticaux pour goulottes coupe-feu PYROLINE®, hauteur 40 mm
Référence: 7215290

Dimensions

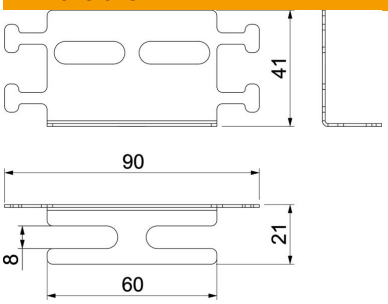

Longueur	60 mm
Largeur	90 mm
Hauteur	41 mm
Cote B	21 mm
Cote b	8 mm
Dimension H	41 mm
Cote L	90 mm
Cote l	60 mm

Caractéristiques techniques

Type d'accessoires	autres
Conformité ROHS	oui