# Fiche technique

## Boîte de sol sous plancher UDS6 pour goulotte PVC

## Référence: 7400350

Boîte de sol de raccordement sous plancher avec ouverture de montage fixe et non modifiable de 202 x 254 mm pour une unité d'installation de taille nominale 4. L'ouverture de montage est réalisée à l'aide d'un élément de coffrage compris dans la livraison. La boîte sous plancher est dotée d'ouvertures de montage pour trois goulottes PVC à 1 compartiment de taille nominale 60 x 25 et 90 x35 sur les quatre côtés. La boîte s'utilise principalement dans des planchers constitués d'une chape en ciment, d'une hauteur de montage jusqu'à 90 mm.

St Acier

FS galvanisé par bande

### Données de base

| | |
|---|---|
| Référence | 7400350 |
| Typee | UDSPD 9035 6 |
| Désignation 1 | Boîte de tirage |
| Désignation 2 | pour GES6 |
| Fabricant | OBO |
| Dimension | 308x308x92 |
| Matériau | Acier |
| Surface | galvanisé par bande |
| Norme de surface | DIN EN 10346 |
| Unité d'emballage minimale | 1 |
| Unité de quantité | pc |
| Poids | 231 kg |
| Unité de poids | kg/100 pc |
| Empreinte CO2 (GWP) du berceau à la porte | 8,0671 kg CO2e / 1 Pièce |

# Fiche technique

## Boîte de sol sous plancher UDS6 pour goulotte PVC

## Référence: 7400350

### Dimensions

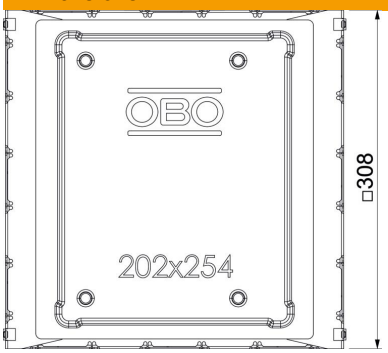


| | |
|---|---|
| Longueur | 308 mm |
| Largeur | 308 mm |
| Hauteur | 92 mm |

### Caractéristiques techniques

| | |
|---|---|
| Tôle de fond | oui |
| Possibilité d'installation du joint | oui |
| Ouverture de montage pour unité de montage | rectangulaire |
| Hauteur de chape max. | 90 mm |
| Hauteur de chape min. | 65 mm |
| Compatible avec le conduit noyé dans la chape | oui |
| Largeur de goulotte max. | 90 mm |
| Largeur de goulotte min. | 60 mm |
| Hauteur de goulotte max. | 35 mm |
| Hauteur de goulotte min. | 25 mm |
| Dimension nominale pour boîtier d'appareillages | 6 |
| Conformité ROHS | oui |