Fiche technique

Boîte de sol sous plancher UDS9 pour goulotten PVC

Référence: 7400352

Boîtier de sol de raccordement sous plancher avec ouverture de montage fixe et non modifiable de 244 x 244 mm pour une unité d'installation de taille nominale 9. L'ouverture de montage est réalisée à l'aide d'un élément de coffrage compris dans la livraison. La boîte sous plancher est dotée d'ouvertures de montage pour trois goulottes PVC à 1 compartiment de taille nominale 60 x 25 et 90 x35 sur les quatre côtés. La boîte s'utilise principalement dans des planchers constitués d'une chape en ciment, d'une hauteur de montage jusqu'à 100 mm.

St Acier

FS galvanisé par bande

Données de base

Référence	7400352
Typee	UDSPD 9035 9
Désignation 1	Boîte de tirage
Désignation 2	pour GES9
Fabricant	OBO
Dimension	308x308x92
Matériau	Acier
Surface	galvanisé par bande
Norme de surface	DIN EN 10346
Unité d'emballage minimale	1
Unité de quantité	pc
Poids	225 kg
Unité de poids	kg/100 pc
Empreinte CO2 (GWP) du berceau à la porte	8,5594 kg CO2e / 1 Pièce

Fiche technique

Boîte de sol sous plancher UDS9 pour goulotten PVC

Référence: 7400352

Dimensions

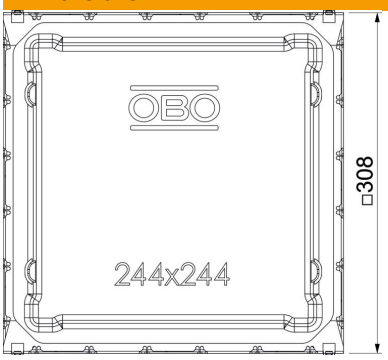

Longueur	308 mm
Largeur	308 mm
Hauteur	92 mm

Caractéristiques techniques

Tôle de fond	oui
Possibilité d'installation du joint	oui
Ouverture de montage pour unité de montage	rectangulaire
Hauteur de chape max.	100 mm
Hauteur de chape min.	65 mm
Compatible avec le conduit noyé dans la chape	oui
Largeur de goulotte max.	90 mm
Largeur de goulotte min.	60 mm
Hauteur de goulotte max.	35 mm
Hauteur de goulotte min.	25 mm
Dimension nominale pour boîtier d'appareillages	9
Conformité ROHS	oui