# Fiche technique

## Plaque de support d'appareillages Telitank T12L, ouverture de montage pour Module 45®
## Référence: 7408164

Plaque de support d'appareillages avec ouverture carrée pour une prise triple de type Module 45, adaptée au côté longitudinal T12L (couvercle 1/2).

PA Polyamide

### Données de base

| | |
|---|---|
| Référence | 7408164 |
| Typee | T12L P17S 9011 |
| Désignation 1 | Plaque support appareillages |
| Désignation 2 | pour 3 Modules 45 dans T12L |
| Fabricant | OBO |
| Dimension | 142x88mm |
| Couleur | noir graphite ; RAL 9011 |
| Matériau | Polyamide |
| Unité d'emballage minimale | 1 |
| Unité de quantité | pc |
| Poids | 2,2 kg |
| Unité de poids | kg/100 pc |
| Empreinte CO2 (GWP) du berceau à la porte | 0,096 kg CO2e / 1 Pièce |

# Fiche technique

## Plaque de support d'appareillages Telitank T12L, ouverture de montage pour Module 45®
## Référence: 7408164

### Dimensions

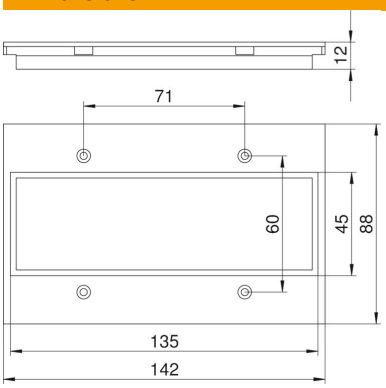


| | |
|---|---|
| Longueur | 88 mm |
| Largeur | 142 mm |
| Hauteur | 2 mm |

### Caractéristiques techniques

| | |
|---|---|
| Application | Réservoir en saillie |
| Nombre d'ouvertures CEE/Perilex | 0 |
| Nombre d'ouvertures triples | 1 |
| Nombre d'ouvertures simples | 0 |
| Nombre d'ouvertures ovales | 0 |
| Nombre d'ouvertures carrées | 0 |
| Nombre d'ouvertures rondes | 0 |
| Nombre d'ouvertures doubles | 0 |
| Type de fixation | peut être vissé |
| Porte-étiquette | non |
| Couvercle plein | non |
| Possibilité d'installation du joint | non |
| Convient pour la zone d'inscription | non |
| Technique d'installation | Dimension modulaire M45 |
| Conformité ROHS | oui |