Fiche technique

Plaque de support d'appareillages Telitank T4B, ouverture de montage pour Module 45®
Référence: 7408276

Plaque de support d'appareillages avec ouverture carrée pour une prise double de type Module 45, adaptée au côté longitudinal T4B (couvercle 1/1).

PA Polyamide

Données de base

Référence	7408276
Typee	T4B P7 9011
Désignation 1	Plaque support appareillages
Désignation 2	2 Module 45 pour T4B
Fabricant	OBO
Dimension	110x77mm
Couleur	noir graphite ; RAL 9011
Matériau	Polyamide
Unité d'emballage minimale	1
Unité de quantité	pc
Poids	1,648 kg
Unité de poids	kg/100 pc
Empreinte CO2 (GWP) du berceau à la porte	0,0857 kg CO2e / 1 Pièce

Fiche technique

Plaque de support d'appareillages Telitank T4B, ouverture de montage pour Module 45®
Référence: 7408276

Dimensions

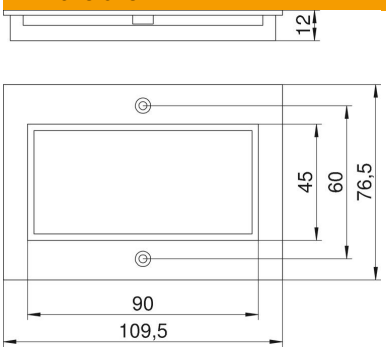

Longueur	77 mm
Largeur	110 mm
Hauteur	12 mm

Caractéristiques techniques

Application	Réservoir en saillie
Nombre d'ouvertures CEE/Perilex	0
Nombre d'ouvertures triples	0
Nombre d'ouvertures simples	0
Nombre d'unités	2
Nombre d'ouvertures ovales	0
Nombre d'ouvertures carrées	0
Nombre d'ouvertures rondes	0
Nombre d'ouvertures doubles	1
Type de fixation	peut être vissé
Porte-étiquette	non
Convient pour la zone d'inscription	non
Type d'appareillage	Dimension modulaire M45
Technique d'installation	Dimension modulaire M45
Conformité ROHS	oui