Fiche technique

Boîte de tirage et de dérivation UZD250-4 SO

Référence: 7410010

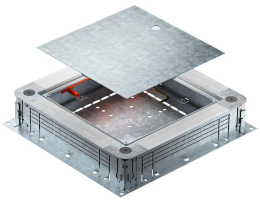

Prise de tirage et de dérivation pour goulottes d'installation sous chape avec parois latérales en tôle d'acier. Pour le montage d'unités d'installation dans le couvercle de montage (à commander séparément). Possibilité de nivellement continu à une hauteur de chape de 115 à 160 mm grâce au nivellement rapide La chape peut être coulée de manière affleurante à l'arête de retrait de la chape. Avec possibilité de découplage acoustique une fois la chape coulée et utilisation possible avec les accessoires pour applications pour charges lourdes. Entrée de câbles et de conduites avec la goulotte EÜK en 2 parties.

St Acier

FS galvanisé par bande

Données de base

Référence	7410010
Typee	UZD250-4 SO
Désignation 1	Boîte de tirage pour EUK
Désignation 2	pour hauteur chape 115-160 mm
Fabricant	OBO
Dimension	400x380x80
Matériau	Acier
Surface	galvanisé par bande
Norme de surface	DIN EN 10346
Unité d'emballage minimale	1
Unité de quantité	pc
Poids	466 kg
Unité de poids	kg/100 pc

Fiche technique

Boîte de tirage et de dérivation UZD250-4 SO

Référence: 7410010

Dimensions

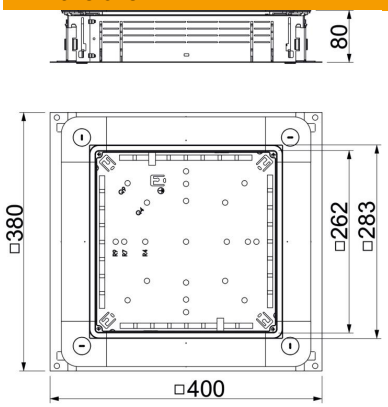

Longueur	380 mm
Largeur	400 mm
Hauteur	80 mm
Cote a	262 mm
Cote A	380 mm
Cote B	400 mm
Cote b	283 mm

Caractéristiques techniques

Nombre d'appareillages montables	1
Tôle de fond	oui
Exécution du couvercle	universel
Possibilité d'installation du joint	oui
Ouverture de montage pour réservoir en saillie	non
Ouverture de montage pour unité de montage	carré
Découplable	oui
Hauteur de chape max.	160 mm
Hauteur de chape min.	115 mm
pour raccord de tuyau	non
Compatible avec le conduit fermé affleurant avec la chape	non
Compatible avec le conduit noyé dans la chape	oui
Convient pour goulotte noyée	oui
Largeur de goulotte max.	250 mm
Largeur de goulotte min.	190 mm
Hauteur de goulotte max.	58 mm
Hauteur de goulotte min.	28 mm
Hauteur de chape minimale	115
Dimension nominale	250 mm
Plage de réglage max.	160 mm
Plage de réglage min.	115 mm
Indice de protection (IP) en utilisation	IP20