Fiche technique

Boîte de tirage sous chape UGD250-3 pour GES9/55

Référence: 7410060

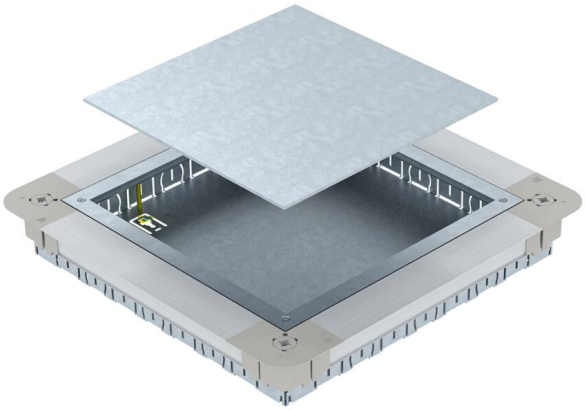

Boîte d'appareillage sous plancher avec couvercle de montage et plaque borgne, avec parois latérales en tôle d'acier. Pour le montage d'un boîtier de sol carré GES9 55 dans des hauteurs de chape à partir de 55 mm. Possibilité de nivellement continu à hauteur de la chape et la chape peut être coulée de manière affleurante à l'arête de retraite de la chape. Avec ouvertures d'entrée de tubes sur chaque côté 7 x M20, 3 x M25, 4 x M32. Taille de tubes utile pour la hauteur système de 55 mm : M20.

St acier

FS galvanisé sendzimir

Données de base

Référence	7410060
Type	UGD55 250-3 9R
Désignation 1	Boîte de tirage pour tube
Désignation 2	pour GES9/55UV
Fabricant	OBO
Dimension	367x367x55
Matériau	acier
Surface	galvanisé sendzimir
Norme de surface	DIN EN 10346
Unité d'emballage minimale	1
Unité de mesure	Pièce
Poids	430 kg
Unité de poids	kg/100 paires
Empreinte CO2 (GWP) du berceau à la porte	25,7284 kg CO2e / 1 Pièce

Fiche technique

Boîte de tirage sous chape UGD250-3 pour GES9/55

Référence: 7410060

Dimensions

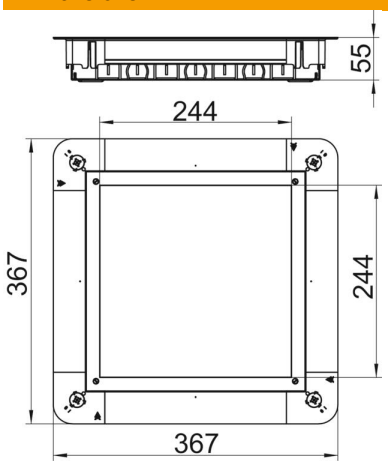

Longueur	367 mm
Largeur	367 mm
Hauteur	55 mm
Cote a	244 mm
Cote A	367 mm
Cote B	367 mm
Cote b	244 mm
Dimension h	55 mm

Caractéristiques techniques

Possibilité de démontage	pour le montage d'appareillages
tôle de fond	oui
à encastrer affleurant avec le sol	oui
Entretien du sol	sèche
exécution du couvercle	carré
possibilité d'installation du joint	non
ouverture de montage pour réservoir en saillie	non
Ouverture de montage pour unité de montage	carré
Découplable	non
Hauteur de chape max.	80 mm
Hauteur de chape min.	55 mm
pour raccord de tuyau	oui
convient pour goulotte sous chape fermée, affleurante avec la chape	non
convient pour goulotte sous chape, noyée dans la chape	non
Convient pour goulotte noyée	non
Largeur de goulotte max.	250 mm
Largeur de goulotte min.	190 mm
Dimension nominale	250 mm
Dimension nominale pour boîtier d'appareillages	9
Plage de réglage max.	80 mm
Plage de réglage min.	55 mm
Conformité ROHS	Sauf