Fiche technique

Kit de compensation en hauteur ASH 250-4 320

Référence: 7410136

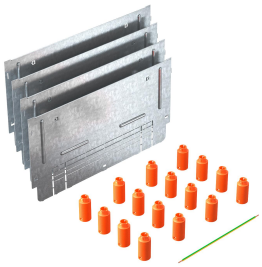

Kit de compensation de hauteur pour prise de sol sous chape UZD250-4 d'une hauteur de montage comprise entre 240 et 320 mm pour l'augmentation sur site des boîtes de tirage UZD.

St Acier

FS galvanisé par bande

Données de base

Référence	7410136
Typee	ASH 250-4 320
Désignation 1	Réhausseur
Désignation 2	pour UZD 250-4
Fabricant	OBO
Dimension	353x183x46
Matériau	Acier
Surface	galvanisé par bande
Norme de surface	DIN EN 10346
Unité d'emballage minimale	1
Unité de quantité	Unité d'emballage
Poids	172 kg
Unité de poids	kg/100 emb.
Empreinte CO2 (GWP) du berceau à la porte	5,5485 kg CO2e / 4 Pièce

Fiche technique

Kit de compensation en hauteur ASH 250-4 320

Référence: 7410136

Dimensions

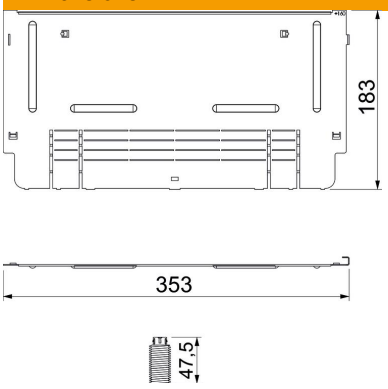

Longueur	353 mm
Largeur	183 mm
Cote A	353 mm
Cote B	183 mm
Cote I	47,5 mm

Caractéristiques techniques

Modèle	carré
Tôle de fond	non
à encastrer affleurant avec le sol	non
Possibilité d'installation du joint	non
Ouverture de montage pour réservoir en saillie	non
Découplable	non
Hauteur de chape max.	320 mm
Hauteur de chape min.	240 mm
pour raccord de tuyau	non
convient pour montage dans des faux-planchers	non
Compatible avec le conduit fermé affleurant avec la chape	non
Compatible avec le conduit noyé dans la chape	oui
Convient pour montage dans plancher technique	non
Convient pour goulotte noyée	non
Largeur de goulotte max.	250 mm
Largeur de goulotte min.	190 mm
Hauteur de chape minimale	240
Plage de réglage max.	320 mm
Plage de réglage min.	240 mm
Conformité ROHS	oui