# Fiche technique

## Kit pour dérivation de conduit vers la gauche, hauteur 40-240 mm

## Référence: 7423962

Pour la fabrication d'une dérivation de goulotte sous forme de coude de 90° vers la gauche. Avec toutes les pièces nécessaires au montage. Adapté aux systèmes de goulottes OKA-G et OKA-W.

St Acier

FS galvanisé par bande

### Données de base

| | |
|---|---|
| Référence | 7423962 |
| Typee | OKA-G30040240FBL |
| Désignation 1 | Kit pour dérivation, gauche |
| Désignation 2 | pour OKA-G et OKA-W |
| Fabricant | OBO |
| Matériau | Acier |
| Surface | galvanisé par bande |
| Norme de surface | DIN EN 10346 |
| Unité d'emballage minimale | 1 |
| Unité de quantité | pc |
| Poids | 69,7 kg |
| Unité de poids | kg/100 pc |
| Empreinte CO2 (GWP) du berceau à la porte | 6,0328 kg CO2e / 1 Pièce |

# Fiche technique

## Kit pour dérivation de conduit vers la gauche, hauteur 40-240 mm

## Référence: 7423962

### Dimensions

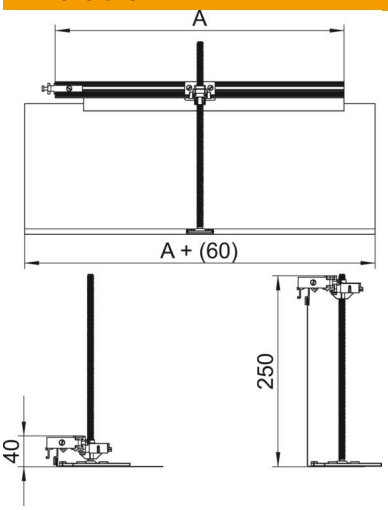


| | |
|---|---|
| Longueur | 360 mm |
| Largeur | 300 mm |

### Caractéristiques techniques

| | |
|---|---|
| Couvercle Ouverture de montage | non |
| Tôle de fond | non |
| Fixation du couvercle encliquetable | non |
| Possibilité d'installation du joint | non |
| Ouverture de montage pour réservoir en saillie | non |
| Découplable | non |
| Fonction | Dérivation |
| Compatible avec les joints de dilatation | non |
| Compatible avec le conduit fermé affleurant avec la chape | non |
| Convient pour le conduit ouvert affleurant avec la chape | non |
| Compatible avec le conduit noyé dans la chape | non |
| Hauteur de goulotte max. | 240 mm |
| Hauteur de goulotte min. | 40 mm |
| Hauteur de chape minimale | 40 |
| Avec ouverture de raccordement | non |
| Avec compensation de potentiel | non |
| Avec séparateur | non |
| Avec porte-à-faux | oui |
| Plage de réglage max. | 200 mm |
| Plage de réglage min. | 0 mm |
| couvercle amovible | non |
| Conformité ROHS | sauf |